Deutsche
Steyr-Daimler-Puch
Ges.m.b.H.

Eingang-Automatik

Deutschland

X 40

Ersatzteilkatalog

Ausgabe Jänner 1979

JMPB parts

907.1.71.949.4

I N H A L T S V E R Z E I C H N I S

1. MOTORGEHÄUSE
2. ZYLINDER, TRIEBWERK
3. KUPPLUNG
4. GETRIEBE
5. VERGASER
6. ANSAUGGERÄUSCHDÄMPFER
7. AUSPUFF
8. LICHTMASCHINE
10. KRAFTSTOFFBEHÄLTER, BENZINHAHN
11. RAHMEN, SITZBANK
12. KOTBLECHE, GEPÄCKTRÄGER
13. VERKLEIDUNGEN, STÄNDER
14. TRETWERK, KETTEN, KETTENSPANNER
15. SCHWINGGABEL
16. FEDERSTREBE
17. VORDERGABEL MIT LENKUNG
18. LENKER UND LENKERARMATUREN
19. SEILZÜGE
20. VORDERRAD
21. HINTERRAD
22. SCHEINWERFER, SCHLUSSLICHT, KABELSTRANG, GLOCKE, RÜCKSPIEGEL
23. TACHOANTRIEB UND COCK-PIT
24. WERKZEUG, AUSBESSERUNGSLACK

JMPB parts

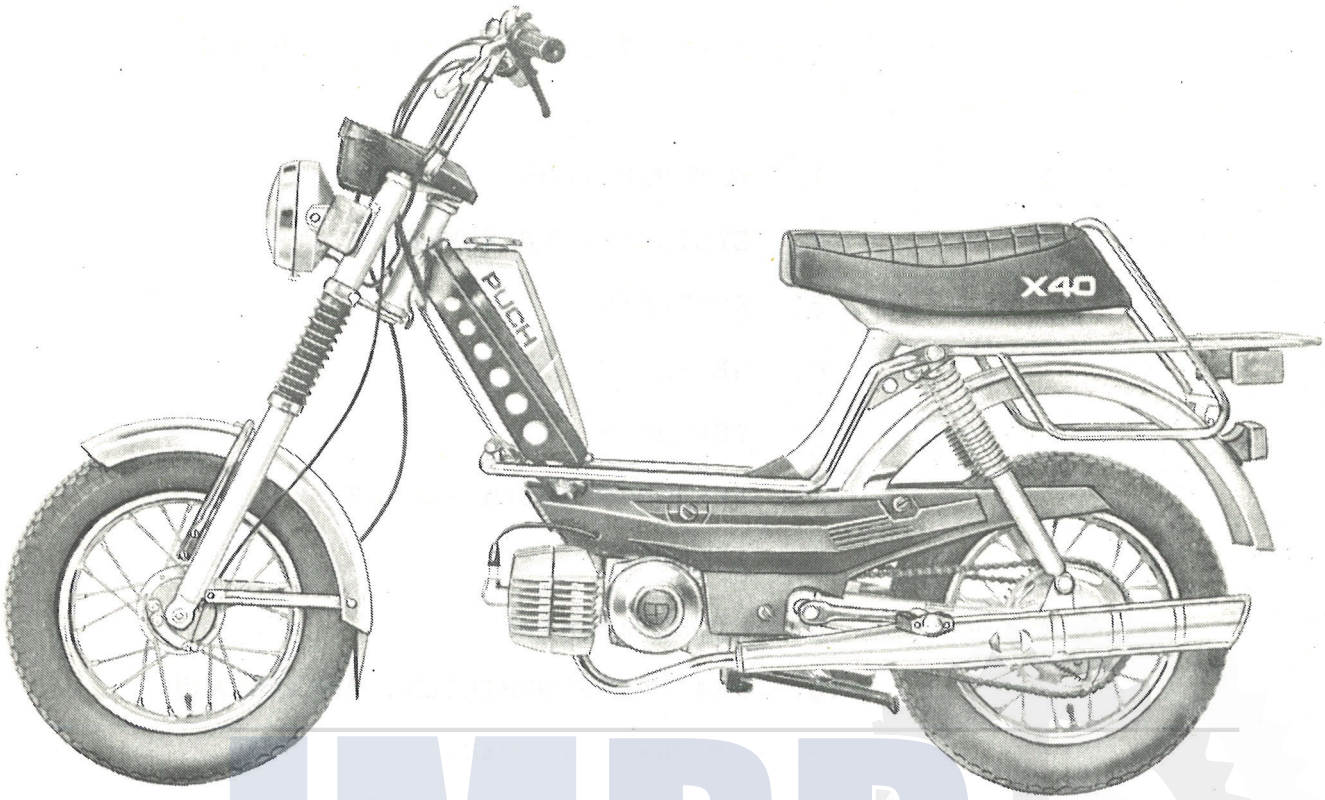

MODELL X-40/1978 ANSICHT VON LINKS

JMPB parts

Dieses Modell wird an Sie in der Farbe:

silber RAL 9006 Farbausführungsnummer 90

geliefert.

Bei Bestellung von lackierten Teilen führen sie zusätzlich zur Ersatzteilnummer die entsprechende Ausführungsnummer für die Farbe an

z.B. 030.1.20.000.0/90

DEUTSCHE-STEYR-DAIMLER-PUCH Ges.m.b.H.
8228 Freilassing, Teisenbergstraße 7
P o s t f a c h 1 4 0
Tel.Freilassing (08654) 2061, Fernschr.056624

W I C H T I G !

Voraussetzungen für rasche und richtige Erledigung Ihrer Ersatzteilebestellungen sind folgende Angaben:

1. Genaue Bezeichnung des Fahrzeuges
2. Motornummer
3. Ersatzteilnummer
4. Benennung
5. Farbe
6. Gewünschte Stückzahl
7. Gewünschte Versandart

Im übrigen gelten unsere allgemeinen Verkaufs- und Lieferbedingungen. Bestellungen sind zu richten an:

Raum für Stempel

ALLGEMEINE ERLÄUTERUNGEN

Angaben wie "links","rechts","vorne","hinten" bei der Benennung von Ersatzteilen beziehen sich auf die Fahrtrichtung. Die bei einzelnen Teilen angegebenen Maße (in mm) sind als Richtmaße zu betrachten.

Eine eingeklammerte Bildnummer vor einem Ersatzteil besagt, daß der genannte Teil im Aussehen der Abbildung nur ähnlich ist.

Ein "N" vor der Stückzahlangabe kennzeichnet einen Normteil. Die Abkürzung "n.B." heißt "nach Bedarf", die Abkürzung "p.M." heißt "per Meter".

Der Inhalt der vorliegenden Druckschrift ist unverbindlich für Lieferung und Ausstattung des Fahrzeuges.

JMPB parts

Auto-Michael
Hermannstraße 233
1000 BERLIN 44
Tel. 030/6917676

Bäumker Josef
Oldenburgerstraße 4
Postfach 148
4440 RHEINE/WESTFALEN
Tel. 05971/6165
FS 09/81675

Berding Wilhelm
Schulstraße 1-15
Postfach 101269
2850 Bremerhaven 1
Tel. 0471/121
FS 02/38585

Böttcher Heinrich
Waldstraße
Postfach 1360
2240 HEIDE-WESSELN
Tel. 0481/71044
FS 02/8850

Epple OHG Franz
Mittereschweg 1
Postfach 1430
8940 MEMMINGEN
Tel. 08331/61011-14
FS 05/4910

Greif & Schlick
Raststraße 5
Postfach 689
8630 COBURG
Tel. 09561/9721
FS 06/63216

Holz Julius OHG
Innstraße 14
8011 PUTZBRUNN
Tel. 089/6013084
FS 05/22831

Filiale:
Fa. Hermann Gast
Benzstraße 7
8300 LANDSHUT

Hopp Franz
Böbingerstraße 1
6730 NEUSTADT 22
Tel. 06327/2061
FS 04/54819

Junginger Fritz
Holzheimerstraße 1
Postfach 626
7320 GÖPPINGEN
Tel. 07161/79088

Lenk GmbH Rudolf
Im Saal 1 (B 404)
2300 KIEL 14
(Poppenbrügge)
Tel. 0431/711051

Liedl Ludwig
über Regensburg
Dorfstraße 2
8401 GRASSLFING
Tel. 09405/2274

Linn Josef
Stresemannstraße 8
Postfach 646
6450 HANAU / MAIN
Tel. 06181/24385

Potthoff Erich
Herzogstr. 83-85
Postfach 6408
4000 Düsseldorf 1
Tel.0211/373026

Roßbaum Franz
Eichenweg 10
Postfach 211
8201 Rosenheim-
Aisingerwies
Tel.08031/31094

Schwarz OHG Walter
Postfach 187
7890 WALDSHUT-TIENGEN 1
Tel. 07741/5088
FS 07/921471

Steinkrüger & Becker KG
Friedrichstraße 24
Postfach 8006
4800 BIELEFELD 1
Tel. 0521/63055
FS 09/32955

E. Wiener & Co.
Max-Planck-Straße 8
8722 SENNFELD
Post: Postfach 4454,
8720 Schweinfurt 11
Tel. 09721/69051
FS 06/73351

E. Wiener & Co.
Filiale Niedersachsen
Krendelstraße 28
3004 ISERNHAGEN 1
Postfach 1144
Tel. 0511/61838
FS 09/21149

DEUTSCHE STEYR-DAIMLER-PUCH GMBH
- Verkaufsbüro Heilbronn -
Karlstraße 37
7100 HEILBRONN
Tel.07131/81948

JMPB parts

JMPB parts

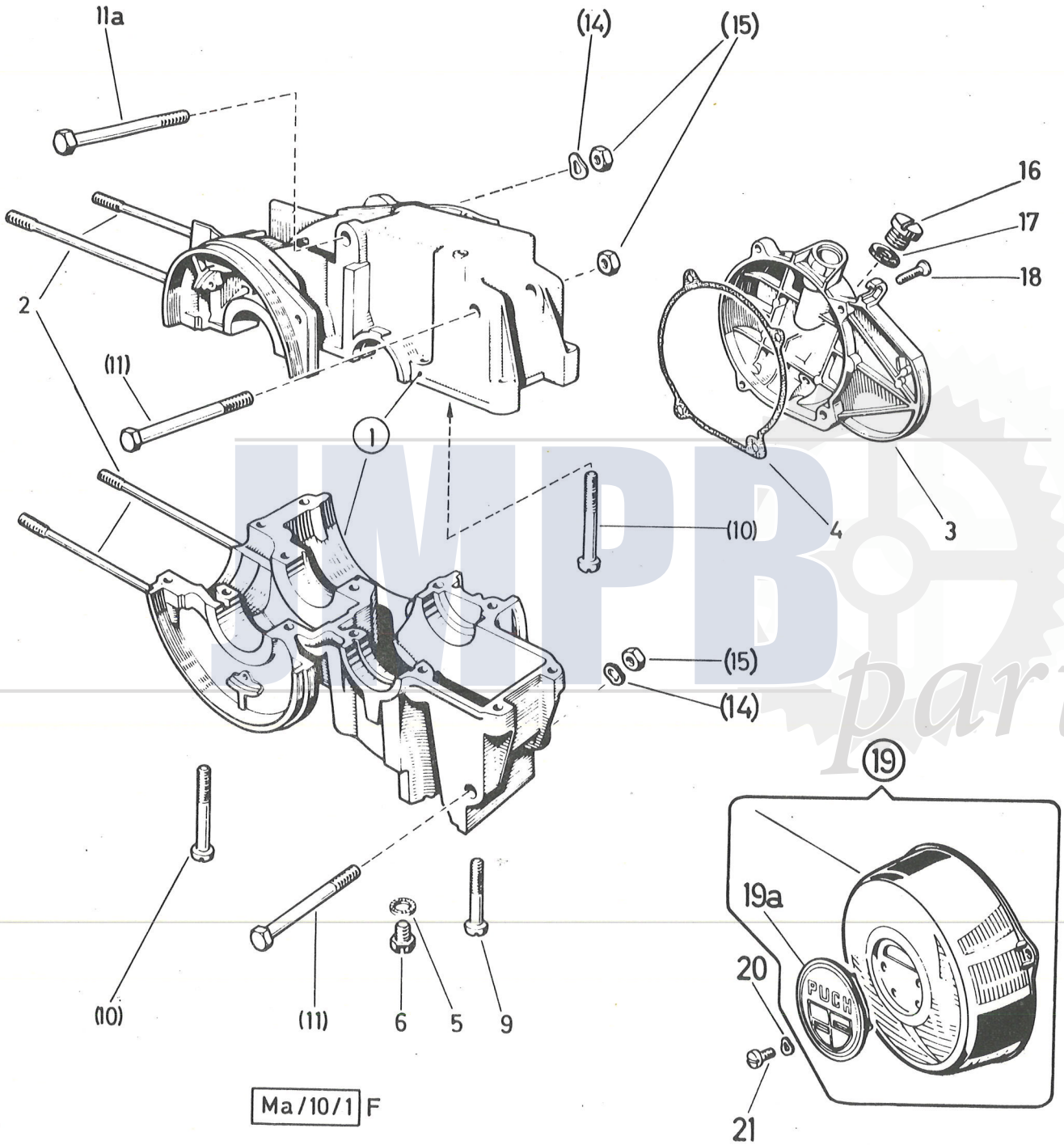
11a
(14)
(15)
16
17
18
2
(11)
1
(10)
4
3
(15)
(14)
19
19a
20
21
PUCH
(10)
(11)
6
5
9
Ma/10/1 F

MPB parts

1. MOTORGEHÄUSE

Bild-Nr.	Ersatzteil-Nr.	Benennung	Stk.p.Fzg.
1	349.3.10.332.0	MOTORGEHÄUSE kompl.	1
2	360.1.10.034.1	STIFTSCHRAUBE M6, 103 lang	4
3	349.5.10.335.1	GEHÄUSEDECKEL	1
4	349.1.10.349.1	GEHÄUSEDECKELDICHTUNG	1
5	26482	DICHTRING A8x14 DIN 7603	N 1
6	901.1053	SECHSKANTSCHRAUBE M8x10 Sz DIN 933	N 1
9	900.1216	ZYLINDERSCHRAUBE M6x30 DIN 84-8.8	N 9
10	901.1308	ZYLINDERSCHRAUBE CM6x50 DIN 84-8.8	N 5
16	364.1.10.660.1	VERSCHRAUBUNG (M10) für Öleinfüllung	1
17	27071	DICHTRING A10x14 DIN 7603	N 1
18	D 009660082	LINSENSENKSCHRAUBE M6x25 DIN 966-8.8 zur Gehäusedeckelbefestigung	N 4
19	349.2.10.034.2	LICHTMASCHINENDECKEL	1
19a	349.1.10.036.1	PLATTE ZUR LM-BELÜFTUNG	1
20	900.3202	FEDERSCHEIBE A4 DIN 137	N 2
21	900.1509	LINSENSCHRAUBE AM4x10 DIN 85	N 2

JMPB parts

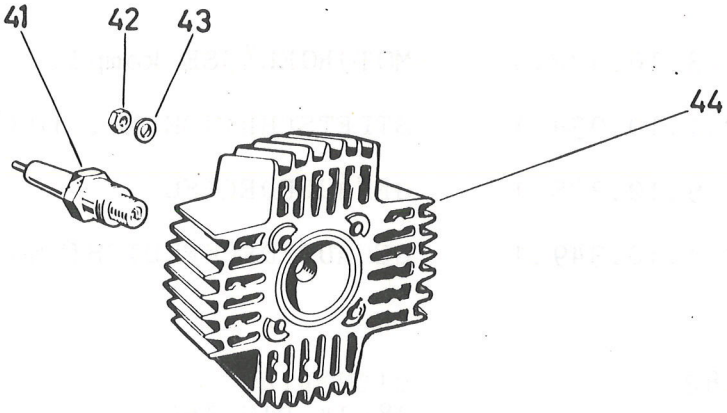

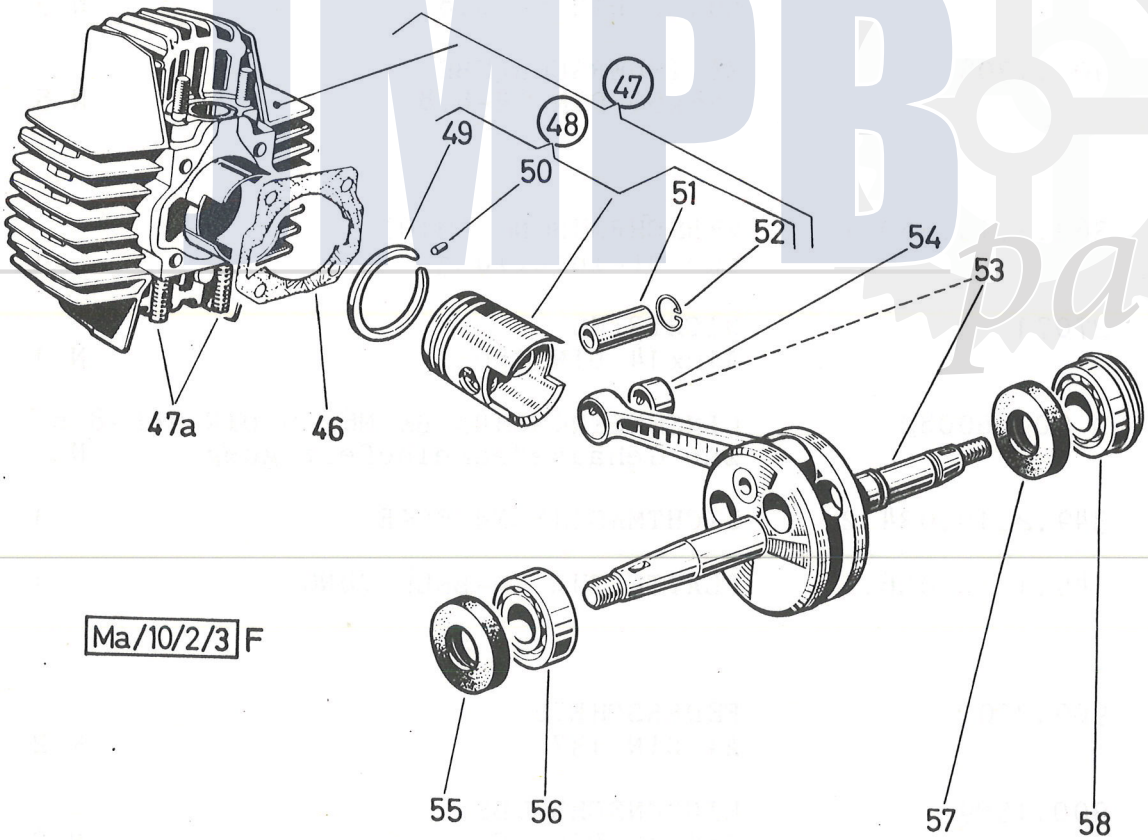

Ma/10/2/3 F

IMPB parts

2. ZYLINDER, TRIEBWERK

Bild-Nr.	Ersatzteil-Nr.	Benennung	Stk.p.Fzg.
41	902.0728	ZÜNDKERZE W 10A (W 95 T1)	1
42	900.2014	SECHSKANTMUTTER M6 DIN 934	N 4
43	24804	SCHEIBE 6,4 DIN 433	N 4
44	349.6.10.401.1	ZYLINDERDECKEL	1
46	349.3.10.013.1	ZYLINDERFLANSCHDICHTUNG (0,5mm stark)	1
47	349.5.10.405.0	ZYLINDER kompl. (mit Kolben, Kolbenbolzen und Drahtsprengringe)	1
47a	901.1912	STIFTSCHRAUBE (M6x18)	4
48	(349.2.10.406.9/11	KOLBEN kompl. Ø38, Sort.11)	1
48	*(349.2.10.406.9/22	KOLBEN kompl. Ø38, Sort.22) nach Bedarf	1
48	(349.2.10.406.9/33	KOLBEN kompl. Ø38, Sort.33)	1
49	331.1.10.160.1	KOLBENRING (Rechteckring FS2-38/35x2 fz ka ki DIN 24919)	N 2
50	901.4894	SPIRALSPANNSTIFT 2x6 DIN 7344	N 2
51	331.1.10.011.1/12	KOLBENBOLZEN Ø12x31, Sort.2) nach Bedarf	1
51	331.1.10.011.1/13	KOLBENBOLZEN Ø12x31, Sort.3)	1
52	901.4701	DRAHTSPRENGRING B12 DIN 73123	N 2
53	349.1.10.115.0	KURBELWELLE kompl. mit Pleuelstange, Ø12, mit Kegel 1:5	1
54	349.1.10.021.1	BÜCHSE zur Pleuelstange 14/11,6/12	1
54	349.1.10.021.3	BÜCHSE zur Pleuelstange (für Reparatur)	nB

*Kolben kompl. - nunmehr mit Kolbenbolzen und Drahtsprengring - anstelle der bisherigen Nr. 349.2.10.406.0 verwendbar.

JMPB parts

2. ZYLINDER, TRIEBWERK (Forts.)

Bild-Nr.	Ersatzteil-Nr.	Benennung	Stk.p.Fzg.
55	901.3801	RADIAL-WELLENDICHTRING BA 40/17/7 NBN 05043	1
56	900.6203	RADIAL-RILLENKUGELLAGER 40/17/12 6203 DIN 625	N 1
57	902.3835	RADIAL-WELLENDICHTRING A40/22/7 FP N 05043	1
58	900.6233	RADIAL-RILLENKUGELLAGER 40/17/12 Steyr 6203 ZNR	1

JMPB parts

JMPB parts

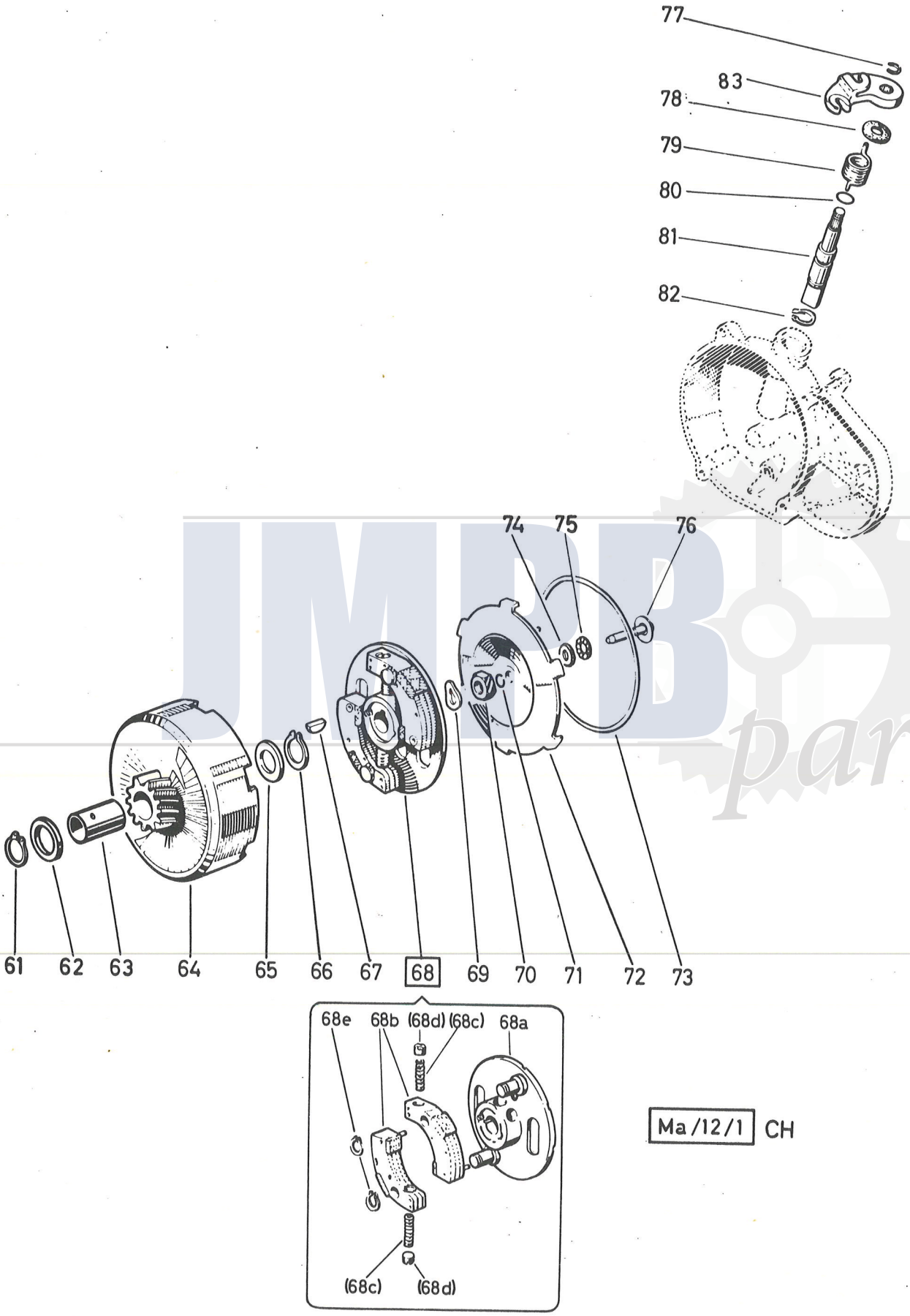

Ma /12/1 CH

JMB parts

3. KUPPLUNG

Bild-Nr.	Ersatzteil-Nr.	Benennung	Stk.p.Fzg.
61	900.4617	SICHERUNGSRING Sg 17x1 DIN 471	N 1
62	901.3943	SCHEIBE 24/17/1,1)	1
62	901.3927	SCHEIBE 24/17/1,3) nach Bedarf	1
62	901.3923	SCHEIBE 24/17/1,5)	1
62	901.3928	SCHEIBE 24/17/1,7)	1
63	349.2.12.011.1	LAGERBÜCHSE 17/15/21,5	1
64	349.3.12.102.2	KUPPLUNGSTROMMEL (21 Zähne)	1
65	901.3963	SCHEIBE 22/15/1,1)	1
65	901.3929	SCHEIBE 22/15/1,3)	1
65	901.3924	SCHEIBE 22/15/1,5)	1
65	901.3930	SCHEIBE 22/15/1,7)	1
65	900.3028	SCHEIBE 22/15/1,8) nach Bedarf	1
65	901.3972	SCHEIBE 22/15/1,85)	1
65	901.3942	SCHEIBE 22/15/1,9)	1
65	901.3973	SCHEIBE 22/15/1,95)	1
65	901.3970	SCHEIBE 22/15/2)	1
65	901.3949	SCHEIBE 22/15/2,1)	1
65	901.3971	SCHEIBE 22/15/2,2)	1
68	349.1.12.504.0	KUPPLUNGSNABE kompl.	1
68a	----------	kein Ersatzteil	-
68b	349.1.12.505.0 *	KUPPLUNGSBACKENPAAR	1
68c	349.1.12.006.1 *	DRUCKFEDER zur Kupplungsbacke	2
68d	349.1.12.007.1 *	EINSTELLSCHRAUBE (M10x1x7,5)	2
68e	900.4610	SICHERUNGSRING Sg 10x1 DIN 471	N 2

* Das Einstellen der Kupplungsbacken ist nur mittels Spezialwerkzeug möglich. Bei Fehlen des Spezialwerkzeuges ist daher nur die unter Bild-Nr.68 angeführte Kupplungsnabe kompl. zu verwenden.

JMPB parts

3. KUPPLUNG (Forts.)

Bild-Nr.	Ersatzteil-Nr.	Benennung	Stk.p.Fzg.
69	900.3210	FEDERSCHEIBE B10 DIN 137	N 1
70	900.2011	SECHSKANTMUTTER M10x1 DIN 934	N 1
71	900.4635	SPRENGRING 5 DIN 9045	N 1
72	349.1.12.008.1	KUPPLUNGSDECKEL	1
73	349.1.12.009.1	SPANNFEDER	1
74	349.1.12.015.1	ANLAUFSCHEIBE 15/5/1	1
75	900.6840	AXIAL NADELLAGER 6,4x17,2x1,984	1
76	349.1.12.014.1	DRUCKBOLZEN (25mm lang)	1
77	900.4606	SICHERUNGSSCHEIBE 6 DIN 6799	N 1
78	050.1221	GUMMISCHEIBE 20/7,8/2	1
79	349.3.12.022.1	RÜCKDREHFEDER	1
80	900.3793	RUNDSCHNURRING RDR 9,3x2,4 DIN 3770	N 1
81	349.3.12.028.1	WELLE zur Anwerfkupplung Ø14mm	1
82	900.4766	SEEGER-HALBMONDRING H14x1	1
83	349.1.12.331.1	HEBEL zur Anwerfkupplung	1

JMPB parts

JMPB parts

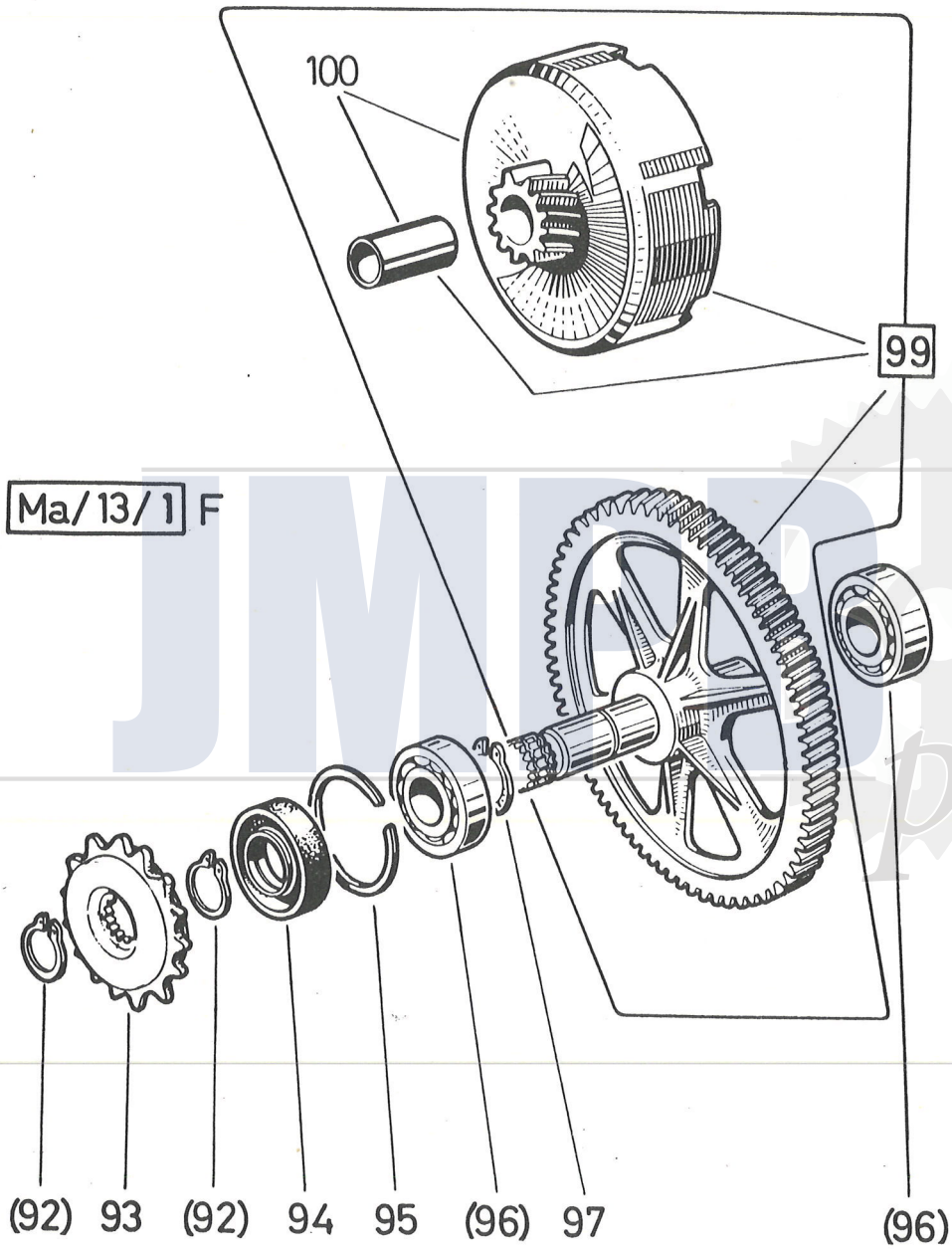

JMBP parts

4. GETRIEBE

Bild-Nr.	Ersatzteil-Nr.	Benennung	Stk.p.Fzg.
92	900.4616	SICHERUNGSRING Sg 16x1 DIN 471	N 2
93	349.1.13.113.2	GETRIEBEKETTENRAD (13 Zähne)	1
94	901.3801	DICHTRING BA 40/17/7 DIN 3760	N 1
95	901.4656	SPRENGRING SP 40 DIN 5417	N 1
96	900.6203	RADIAL-RILLENKUGELLAGER 40/17/12 6203 DIN 625	N 2
97	900.4617	SICHERUNGSRING Sg 17x1 DIN 471	N 1
99	349.3.13.120.0	PRIMÄRANTRIEB kompl.(21, 106 Zähne mit geschliffenen Zahnflanken) (bestehend aus Kupplungstrommel, Lagerbüchse und Getriebewelle mit aufgepreßtem Zahnrad)	1
100	----------	siehe Gruppe 3.Kupplung	-

JMPB parts

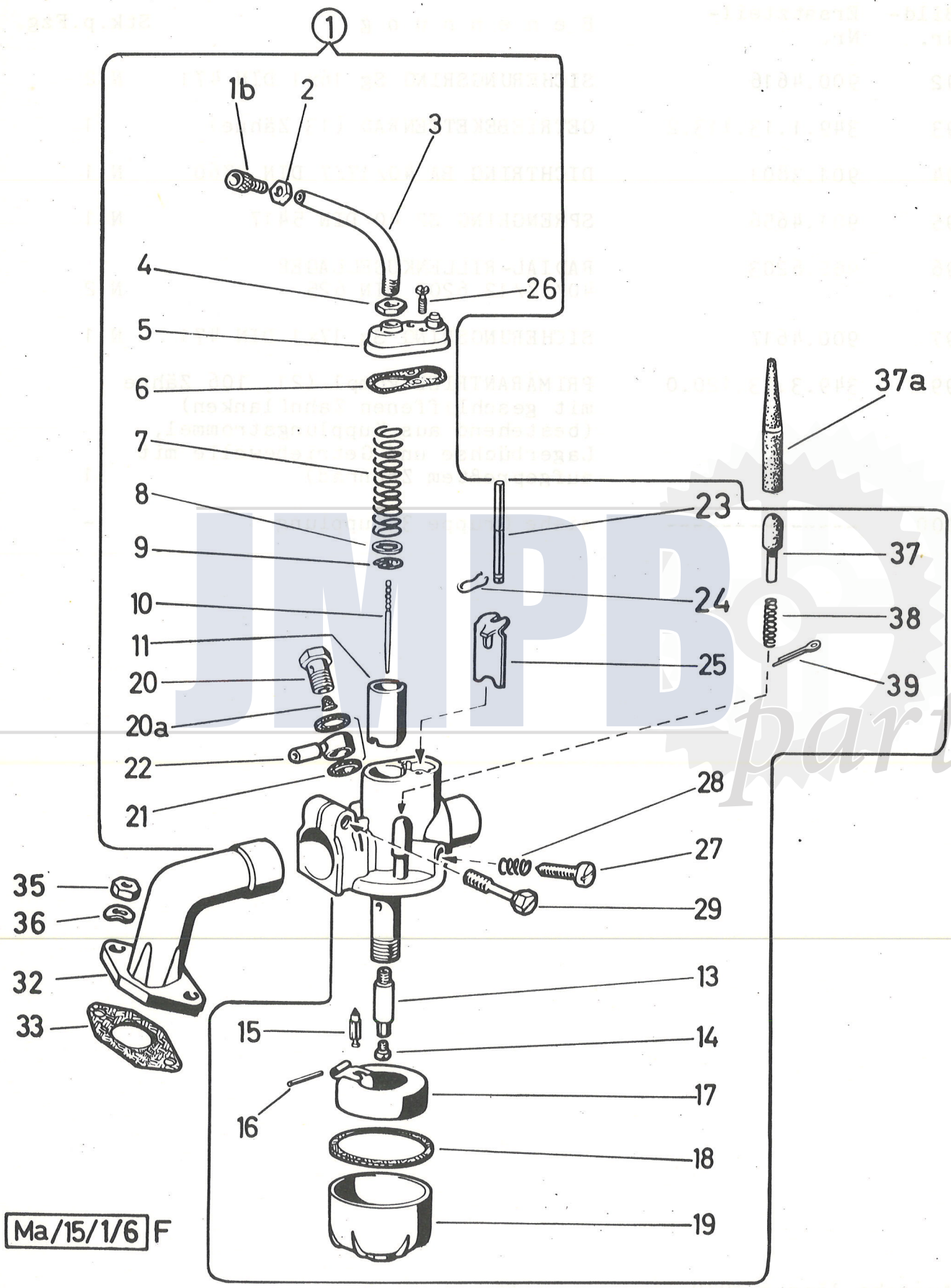

Ma/15/1/6 F

JMPB parts

5. VERGASER

Bild-Nr.	Ersatzteil-Nr.	Benennung	Stk.p.Fzg.
1	349.1.15.800.0	VERGASER kompl. Bing 1/12/3001 Düse Nr.50	1
1b	050.1520	SEILZUGSTELLSCHRAUBE (M5) Bing 50-040	1
2	900.2115	MUTTER BM5 DIN 439 zur Seilzugstellschraube Bing 42-502	1
3	321.1.15.018.1	ROHRBOGEN Bing 55-130	1
4	26779	MUTTER BM6x0,75 ähnlich DIN 934 zum Rohrbogen Bing 42-605	1
5	349.1.15.019.1	DECKELPLATTE Bing 20-540	1
6	349.1.15.029.1	DICHTUNG zur Deckelplatte Bing 65-522	1
7	362.2.15.031.1	DRUCKFEDER zum Drosselkolben (verstärkt) Bing 60-332	1
8	362.1.15.014.1	SCHEIBE Ø13x0,5 Bing 57-024	1
9	362.1.15.013.1	KLEMMFEDER Bing 57-210	1
10	364.4.15.516.1	DÜSENNADEL (36,5 lang) 1 Kennrille Bing 46-051	1
11	349.1.15.015.1	DROSSELKOLBEN Nr.51 (aufgestempelte Nr.bitte angeben!) Bing 22-180	1
13	349.1.15.008.1/12	NADELDÜSE 2,12 A Bing 45-141	1
14	362.1.15.009.1/50	HAUPTDÜSE Nr.50 Bing 44-021	1
14	362.1.15.009.1/..*	HAUPTDÜSE Nr...* Bing 44-021	-
15	362.2.15.026.2	SCHWIMMERNADEL (mit Vitonspitze) Bing 47-032	1

* Um Angabe der Düsennummer wird gebeten!

JMPB parts

5. VERGASER (Forts.)

Bild-Nr.	Ersatzteil-Nr.	Benennung	Stk.p.Fzg.
16	362.1.15.027.1	STIFT zum Ringschwimmer (Ø1,5x17) Bing 52-055	1
17	362.2.15.025.2	RINGSCHWIMMER (für Schwimmernadel mit Vitonspitze) Bing 35-218	1
18	362.1.15.028.1	DICHTUNG 45/41/1,5 zur Schwimmerkappe Bing 65-452	1
19	362.1.15.024.1	SCHWIMMERKAPPE Bing 30-530	1
20	320.1.15.039.1	BEFESTIGUNGSSCHRAUBE Bing 50-125	1
20a	362.1.15.037.2	SIEB Bing 57-695	nB
21	900.3702	DICHTRING A8x12 DIN 7603	N 2
22	320.1.15.038.1	SCHLAUCHSCHWENKANSCHLUSS Bing 34-020	1
23	349.2.15.063.1	DRUCKSTIFT zum Startschieber Bing 52-105	1
24	362.1.15.064.1	KLEMMFEDER zum Druckstift Bing 61-350	1
25	349.1.15.065.1	STARTSCHIEBER Bing 57-485	1
26	050.1535	KOPFSCHRAUBE zur Deckelplatte Bing 40-414	2
27	349.1.15.011.1	ANSCHLAGSCHRAUBE für Drosselkolben Bing 40-525	1
28	349.1.15.012.1	DRUCKFEDER zur Anschlagschraube Bing 60-140	1
29	349.1.15.013.1	KLEMMSCHRAUBE (M6) Bing 40-530	1
32	349.2.15.330.1	VERGASERSTUTZEN	1
33	349.2.15.122.1	DICHTUNG (Hartpapier 0,5mm stark)	1

JMPB parts

5. VERGASER (Forts.)

Bild-Nr.	Ersatzteil-Nr.	Benennung	Stk.p.Fzg.
35	24773	SECHSKANTMUTTER M6 DIN 934	N 2
36	900.3212	FEDERSCHEIBE A6 DIN 137	N 2
37	328.1.15.036.2	DRÜCKER (mit Kunststoffkappe) Bing 48-809	1
37a	349.2.15.047.1	DRÜCKERVERLÄNGERUNG	1
38	364.1.15.033.1	FEDER zum Drücker Bing 60-020	1
39	364.1.15.034.1	SPLINT Bing 49-020	1

JMPB parts

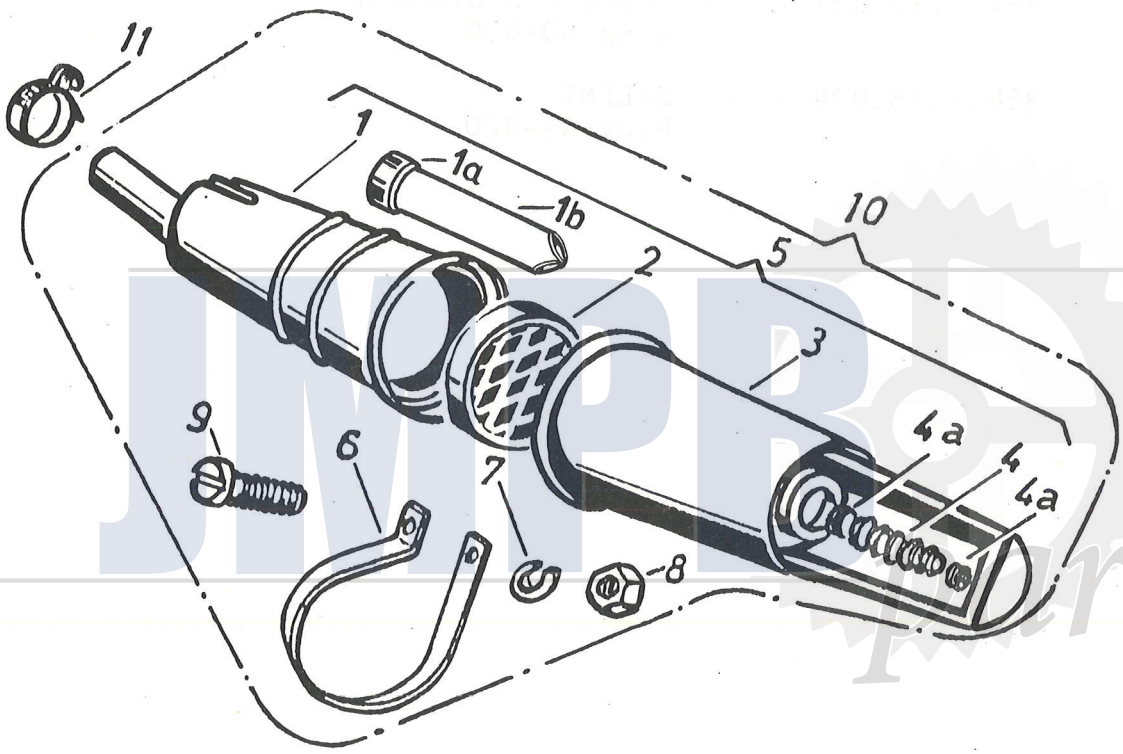

JMPR Parts

6. ANSAUGGERÄUSCHDÄMPFER

Bild-Nr.	Ersatzteil-Nr.	Benennung	Stk.p.Fzg.
1	009.1.15.071.1	VORKAMMER	1
1a	349.1.15.076.1	ZWISCHENHÜLSE 20/16,8/10	1
1b	320.3.15.080.1	DÄMPFERROHR (130 mm lang)	1
2	050.1540.2	LUFTFILTER	1
3	321.1.15.070.1	ANSAUGGERÄUSCHDÄMPFER rückw.Teil	1
4	321.1.15.074.1	DÄMPFERROHR	1
4a	349.2.15.074.1	BLENDE zum Ansauggeräuschdämpfer (14)	2
5	030.1.15.070.2	ANSAUGGERÄUSCHDÄMPFER kompl. (ohne Schelle)	1
6	009.1.15.075.1	SCHELLE	1
7	29190	FEDERRING B5 DIN 127	N 1
8	24772	SECHSKANTMUTTER M5 DIN 934	N 1
9	900.1505	FLACHKOPFSCHRAUBE M5x16 DIN 85	N 1
10	030.1.15.070.0	ANSAUGGERÄUSCHDÄMPFER kompl. (mit Schelle)	1
11	009.1.15.074.9	SCHLAUCHBINDER	1

JMPB parts

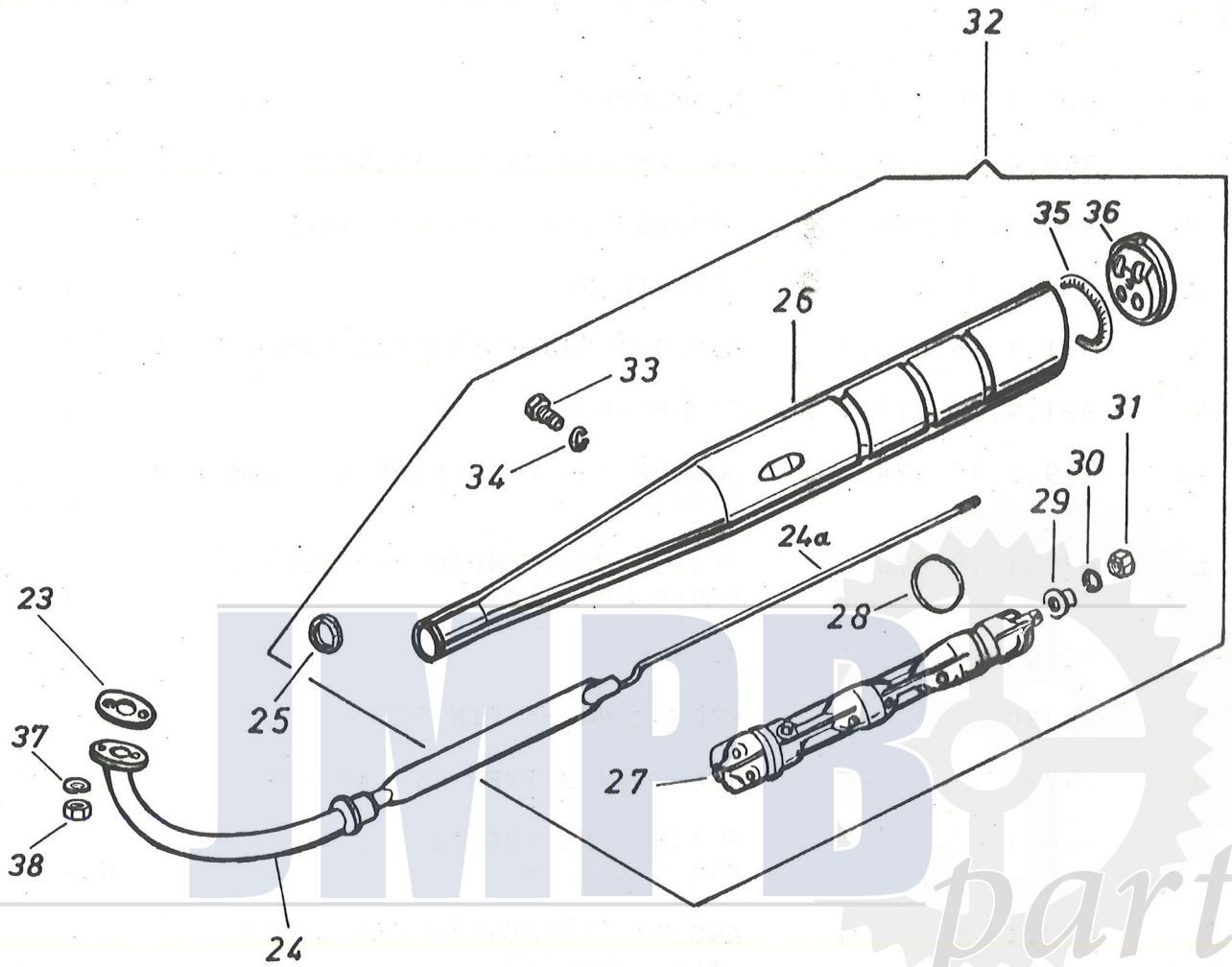

JMPB parts

7. AUSPUFF

Bild-Nr.	Ersatzteil-Nr.	Benennung	Stk.p.Fzg.
23	050.1615	AUSPUFFLANSCHDICHTUNG	1
24	030.1.16.001.2	AUSPUFFROHR	1
24a	349.3.16.014.1	ZUGSTANGE (M7, 295 lang)	1
25	349.1.16.019.1	DICHTUNG	1
26	321.1.16.700.2	AUSPUFFMANTEL	1
27	349.1.16.011.9	DÄMPFEREINSATZ kompl.	1
28	253.1635/07	ASBESTSCHNUR Ø3x165	per Meter
29	349.1.16.018.1	SCHEIBE	1
30	900.3207	FEDERSCHEIBE A7 DIN 137	N 1
31	900.2975	SECHSKANTMUTTER (M7, selbstsichernd)	1
32	030.1.16.000.0	AUSPUFF kompl.	1
33	900.1144	SECHSKANTSCHRAUBE M8x16 DIN 933-8.8	N 1
34	26819	FEDERRING B8 DIN 127	N 1
35	253.1635/07	ASBESTSCHNUR Ø3x165	per Meter
36	349.1.16.012.1	ABDECKKAPPE	1
37	24804	SCHEIBE 6,4 DIN 433	N 2
38	902.2919	SECHSKANTMUTTER (M6, Messing)	2

JMPB parts

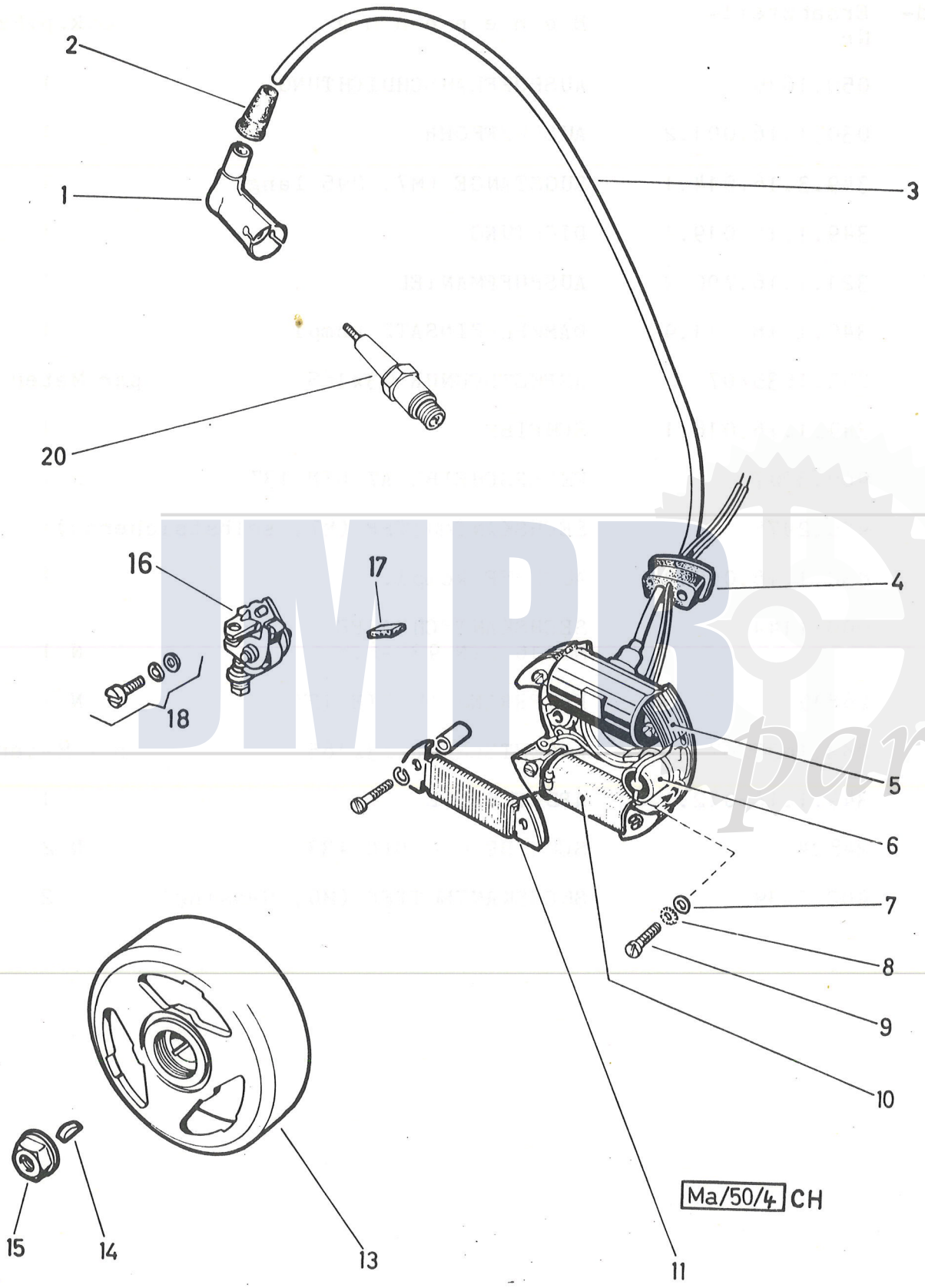

JMPR parts

8. LICHTMASCHINE

Bild-Nr.	Ersatzteil-Nr.	Benennung	Stk.p.Fzg.
--	349.2.50.000.0	MAGNETZÜNDERGENERATOR kompl. (Bosch 0 212 112 062 RB1-6V 17W)	1
1	350.9.52.005.0	ENTSTÖRSTECKER kompl. (Fa.Merit)	1
2	350.2.52.007.1	KAPPE zur äußeren Zündkabelabdichtung zum Entstörstecker 350.9.52.005.0	1
3	050.5207/07	ZÜNDKABEL Ø5x350 per Meter	1
4	349.2.10.810.1	KABELTÜLLE	1
5	349.2.50.012.2	ZÜNDANKER (Bosch 2 204 211 045)	1
6	364.4.50.513.2	KONDENSATOR (Bosch 1 237 330 035)) identisch	1
6	302.1.50.013.2	KONDENSATOR (Bosch 2 677 330 110)) identisch	1
7	901.3941	SCHEIBE 8/4,2/1	3
8	900.3253	FÄCHERSCHEIBE J4,3 DIN 6798 N	3
9	27458	LINSENSCHRAUBE AM4x15 DIN 85 N	3
10	360.2.50.011.2	GENERATORANKER (Bosch 1 214 210 042)	1
11	----------	NICHT FÜR DIESES MODELL	-
13	349.2.50.010.2	SCHWUNGRAD (Bosch 1 215 254 278)	1
14	900.4503	SCHEIBENFEDER 3x3,7 DIN 6888 N	1
15	901.2943	SECHSKANTMUTTER mit Bund M10x1-8	1
16	302.3.50.015.0	KONTAKTSATZ kompl. (Bosch 1 217 013 021)	1
17	364.4.50.618.1	SCHMIERFILZ (Bosch 2 201 005 007)	1
18	302.3.50.017.0	KOMBISCHRAUBE kompl. (Bosch 1 213 410 008)	1
20	----------	ZÜNDKERZE (siehe Gruppe 2.Zylinder, Triebwerk)	-

Nicht benummerte Teile werden von der Firma Bosch nicht einzeln geliefert!

JMPB parts

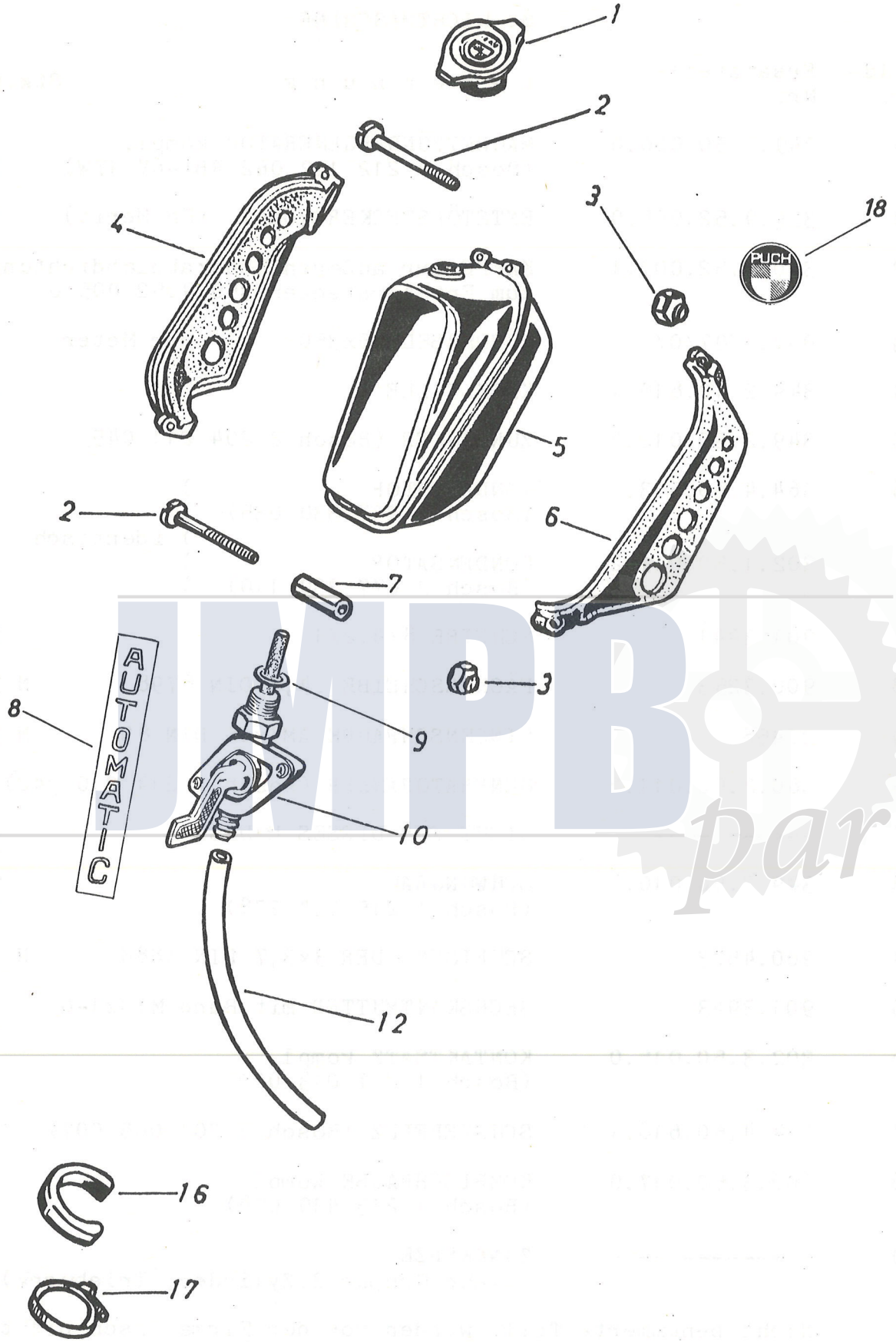

JMPB parts

10. KRAFTSTOFFBEHÄLTER, BENZINHAHN

Bild-Nr.	Ersatzteil-Nr.	Benennung	Stk.p.Fzg.
1	011.2.22.050.2	EINFÜLLVERSCHLUSS kompl.	1
2	900.1325	ZYLINDERSCHRAUBE M5x60 DIN 84	N 2
3	900.2955	SECHSKANTMUTTER M5 DIN 985	N 2
4	009.2.22.211.1	VERKLEIDUNG links zum Kraftstoffbehälter	1
5	009.1.22.200.2	KRAFTSTOFFBEHÄLTER	1
6	009.2.22.210.1	VERKLEIDUNG rechts zum Kraftstoffbehälter	1
7	009.1.22.064.9	DISTANZHÜLSE	1
8	009.1.22.071.9	ABZIEHBILD ("Automatic")	1
9	001.4.22.062.9	DICHTUNG zum Benzinhahn	1
10	010.1.22.061.9	BENZINHAHN kompl.	1
12	009.2.22.063.9	KRAFTSTOFFSCHLAUCH	1
16	009.1.22.055.9	AUFLAGEGUMMI	1
17	009.2.22.075.9	SCHLAUCHBINDER	1
18	600.1.61.023.1	MARKENSCHILD ("Puch")	2

JMPB parts

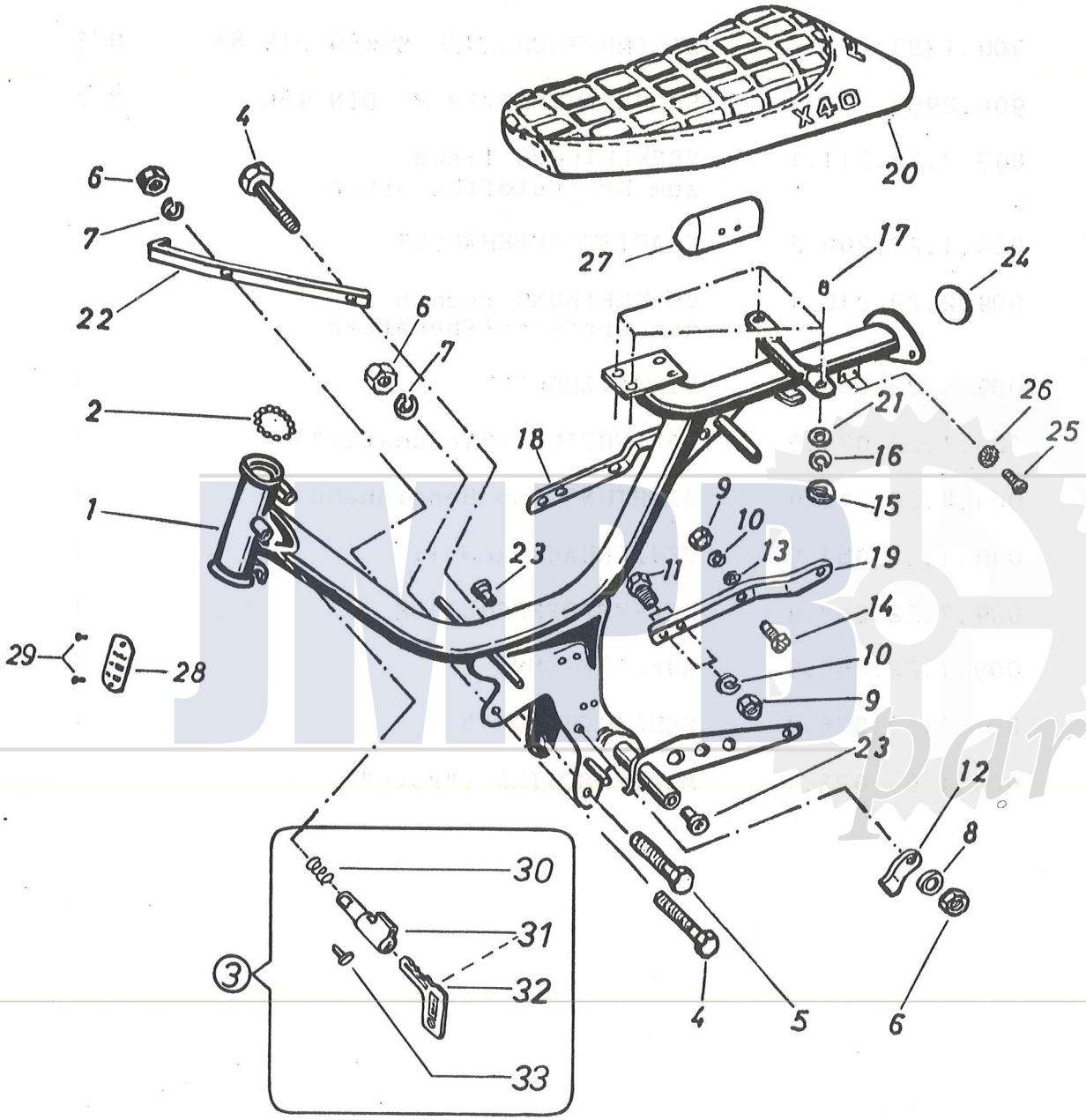
X40
20
4
6
7
22
27
17
24
6
7
2
21
26
25
18
16
1
9
15
10
23
13
19
11
14
29
28
10
9
23
12
8
30
31
3
32
33
4
5
6

JMB parts

11. RAHMEN - SITZBANK

Bild-Nr.	Ersatzteil-Nr.	Benennung	Stk.p.Fzg.
1	030.1.20.000.0	RAHMEN kompl. (mit Lagerschalen und Lagerbüchsen)	1
1	030.1.20.000.2	RAHMEN (ohne Lagerschalen u.Lagerbüchsen)	1
2	25226	KUGEL Ø5m	42
3	321.1.20.052.9	ABSPERRSCHLOSS kompl.	1
4	900.1162	SECHSKANTSCHRAUBE M8x1x80 DIN 960-8.8	N 2
5	901.1001	SECHSKANTSCHRAUBE M8x1x75 DIN 960-8.8	N 1
6	900.2021	SECHSKANTMUTTER M8x1 DIN 934-8	N 3
7	26819	FEDERRING B8 DIN 127	N 2
8	900.3211	FEDERSCHEIBE B8 DIN 137	N 1
9	24772	SECHSKANTMUTTER M5 DIN 934	N 5
10	29190	FEDERRING B5 DIN 127	N 4
11	26565	SECHSKANTSCHRAUBE M5x16 DIN 933	N 4
12	009.1.20.028.1	FÜHRUNGSLASCHE für Bremsseil	1
13	003.1.27.106.9	GUMMISCHEIBE	2
14	25429	FLACHKOPFSCHRAUBE M5x12 DIN 85	N 2
15	24773	SECHSKANTMUTTER M6 DIN 934	N 4
16	26834	FEDERRING B6 DIN 127	N 4
17	009.1.33.110.1	DISTANZHÜLSE	4
18	015.1.20.031.1	TRÄGER zur Verkleidung rechts	1
19	015.1.20.030.1	TRÄGER zur Verkleidung links	1
20	030.1.33.000.0	SITZBANK kompl.	1
21	24795	SCHEIBE 6,4 DIN 125	N 4

JMPB parts

11. RAHMEN - SITZBANK (Forts.)

Bild-Nr.	Ersatzteil-Nr.	Benennung	Stk.p.Fzg.
22	321.1.20.732.2	VERKLEIDUNGSSTREBE	1
23	002.3.25.110.9	LAGERBÜCHSE	2
24	001.2.22.071.9	MARKENSCHILD "PUCH"	1
25	900.1513	FLACHKOPFSCHRAUBE M5x10 DIN 85	N 2
26	900.3255	FÄCHERSCHEIBE A5,3 DIN 6798	N 2
27	009.1.70.000.2	WERKZEUGTASCHE	1
28	030.1.20.090.9	TYPSCHILD	1
29	019.1.20.091.9	NIET zum Typschild	2
30	359.1.21.359.1	DRUCKFEDER	1
31	321.1.20.052.0	ABSPERRSCHLOSS kompl. "Neiman" (mit 2 Schlüsseln)	1
32	321.1.20.053.1	RESERVESCHLÜSSEL (Schlüsselnummer bitte angeben!)	1
33	330.1.20.060.1	ALU-NIET	1

JMPB parts

JMPB parts

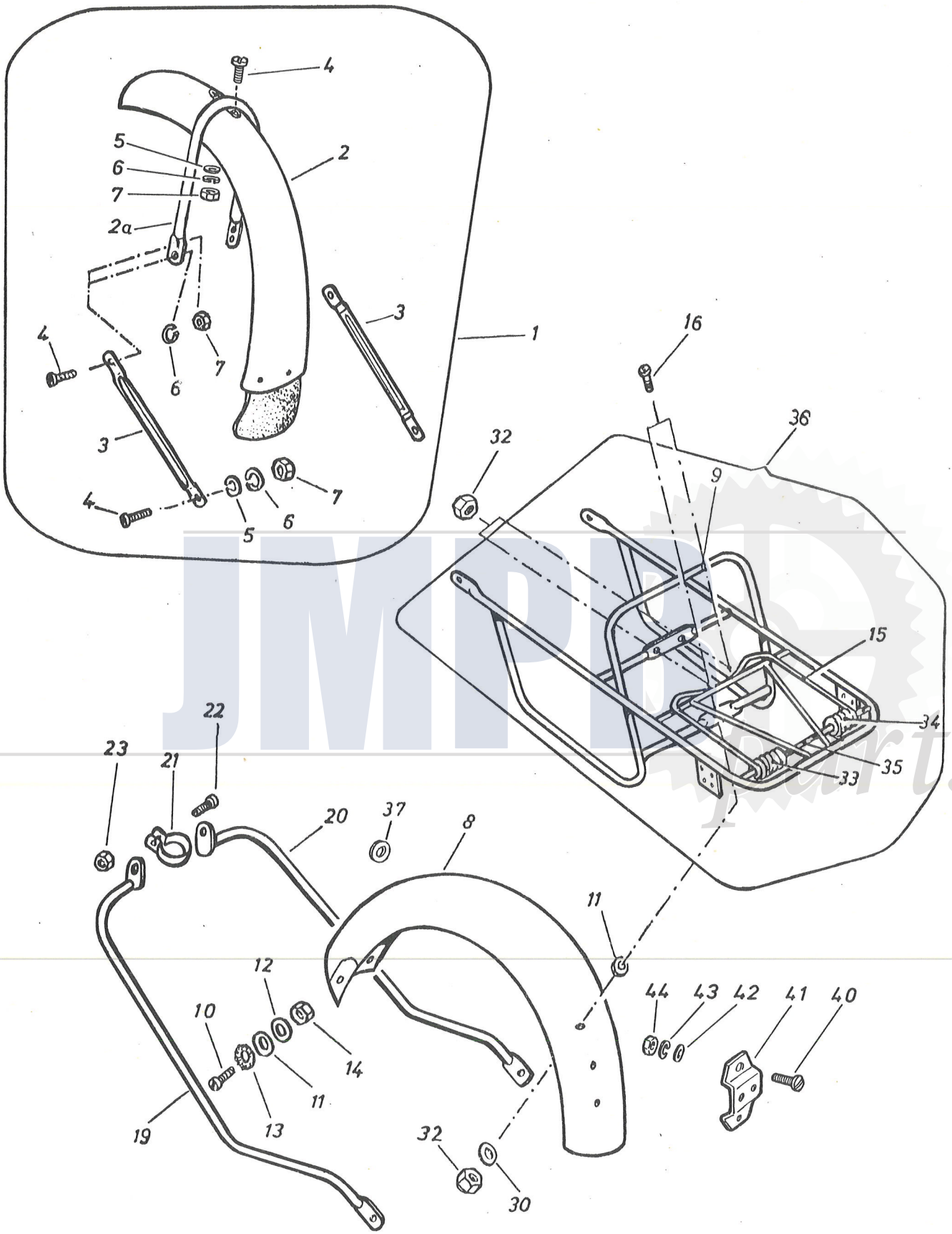
4
5
6
7
2a
2
3
1
16
36
32
9
15
34
35
33
22
23
21
20
37
8
11
12
10
14
13
19
44
43
42
41
40
30

JMPTS parts

12. KOTBLECHE, GEPÄCKTRÄGER

Bild-Nr.	Ersatzteil-Nr.	Benennung	Stk.p.Fzg.
1	015.3.27.000.0	VORDERRADKOTBLECH kompl.	1
2	015.3.27.000.2	VORDERRADKOTBLECH	1
2a	015.1.27.009.2	BÜGEL	1
3	015.1.27.003.1	KOTBLECHSTREBE	2
4	900.1513	FLACKKOPFSCHRAUBE M5x10 DIN 85	N 10
5	24794	SCHEIBE 5,3 DIN 125	N 4
6	29190	FEDERRING B5 DIN 127	N 10
7	24772	SECHSKANTMUTTER M5 DIN 934	N 10
8	030.1.27.101.2	HINTERRADKOTBLECH	1
9	030.2.29.000.2	GEPÄCKTRÄGER kompl.	1
10	900.1513	FLACHKOPFSCHRAUBE M5x10 DIN 85	N 2
11	003.1.27.106.9	GUMMISCHEIBE	1
12	24794	SCHEIBE 5,3 DIN 125	N 2
13	900.3255	FÄCHERSCHEIBE A5,3 DIN 6798	N 2
14	24772	SECHSKANTMUTTER M5 DIN 934	N 2
15	359.2.29.027.1	FEDERBÜGEL	1
16	91.0085.0156	FLACHKOPFSCHRAUBE M6x16 DIN 85	N 3
19	030.1.28.102.2	BÜGEL links	1
20	030.1.28.101.2	BÜGEL rechts	1
21	015.1.28.105.1	KLEMMSCHELLE	1
22	900.1108	SECHSKANTSCHRAUBE M6x20 DIN 933	N 1
23	900.2966	SECHSKANTMUTTER M6 DIN 985	N 3

JMPB parts

12. KOTBLECHE, GEPÄCKTRÄGER (Forts.)

Bild-Nr.	Ersatzteil-Nr.	Benennung	Stk.p.Fzg.
30	24795	SCHEIBE 6,4 DIN 125	1
32	900.2966	SECHSKANTMUTTER M6 DIN 985	N 3
33	349.2.29.625.1	DREHFEDER links	1
34	349.2.29.626.1	DREHFEDER rechts	1
35	321.1.29.824.1	FEDERSTEG	1
36	030.2.29.000.0	GEPÄCKTRÄGER kompl.	1
37	011.1.27.110.9	GUMMITÜLLE zur Rücklichtkabelführung	1
40	25429	LINSENSCHRAUBE AM5x16 DIN 85	N 2
41	349.1.27.120.2	NUMMERTAFELTRÄGER	1
42	900.3921	SCHEIBE 12/5,3/1,5	2
43	29190	FEDERRING B5 DIN 85	N 2
44	24772	SECHSKANTMUTTER M5 DIN 934	N 2

JMPB parts

JMPB parts

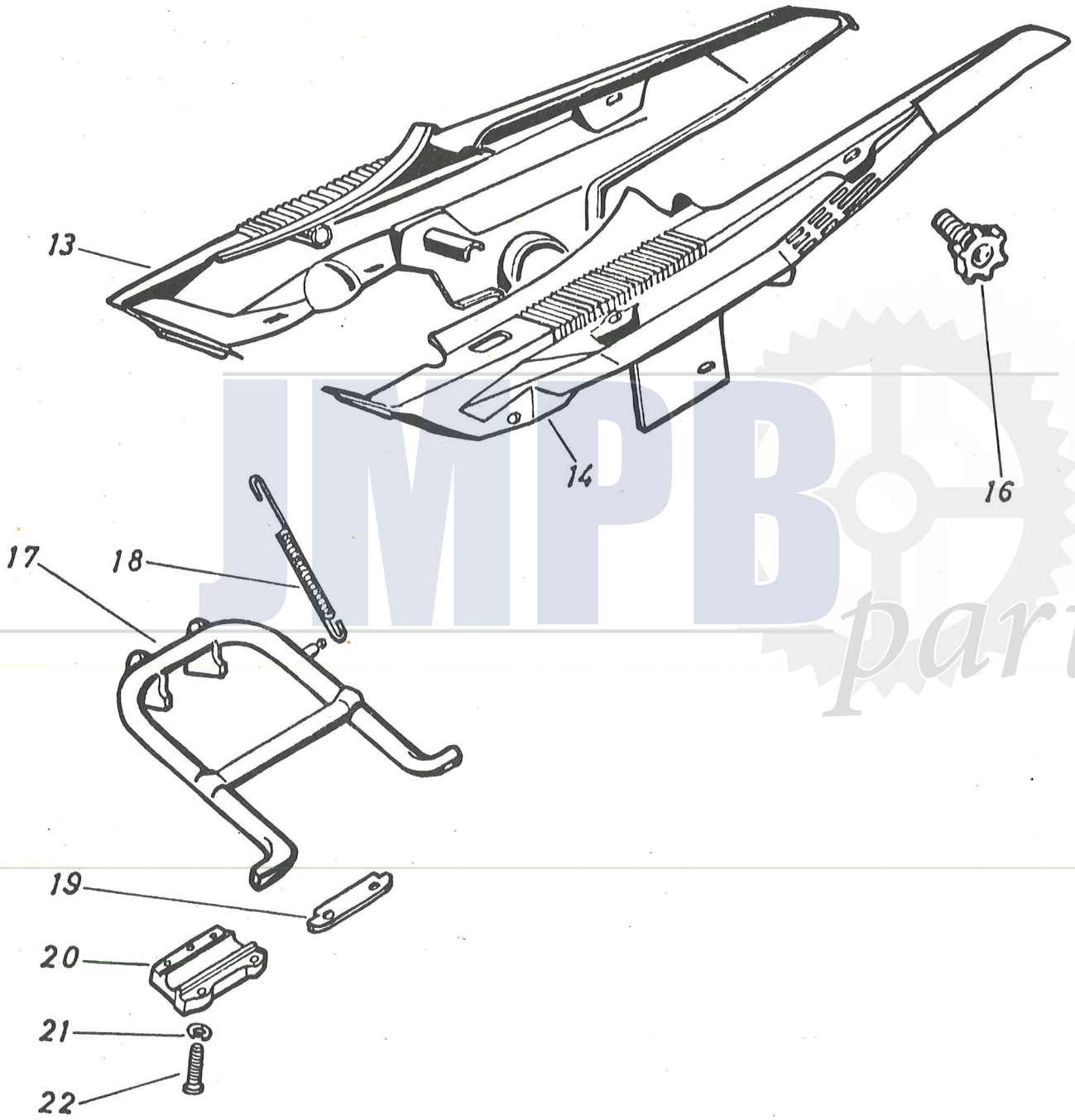

JMPB parts

13. VERKLEIDUNGEN, STÄNDER

Bild-Nr.	Ersatzteil-Nr.	Benennung	Stk.p.Fzg.
13	321.1.28.203.1	KETTENSCHUTZ rechts	1
14	321.1.28.202.1	KETTENSCHUTZ links	1
16	009.1.28.006.9	KLEMMSCHRAUBE	6
17	015.3.24.000.2	STÄNDER	1
18	009.1.24.102.9	STÄNDERFEDER	1
19	009.1.24.011.1	ANSCHLAGBLECH	1
20	349.3.24.006.1	STÄNDERLAGERSCHALE	1
21	900.3212	FEDERSCHEIBE A6 DIN 137	N 3
22	26427	SECHSKANTSCHRAUBE M6x35 DIN 931	N 3

JMPB parts

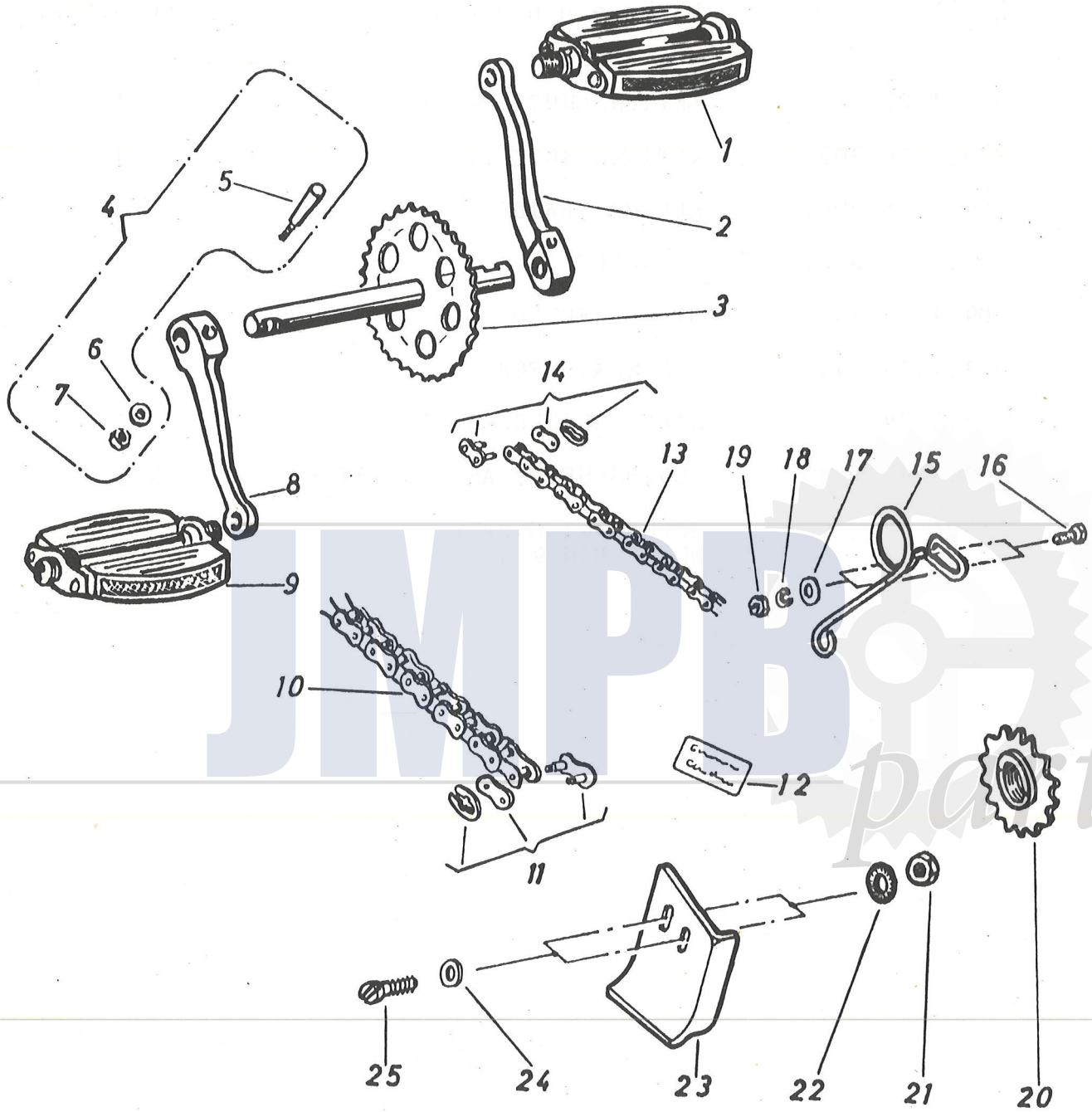

JMPB parts

14. TRETWERK, KETTEN, KETTENSPANNER

Bild-Nr.	Ersatzteil-Nr.	Benennung	Stk. p.Fzg.
--	009.1.25.000.0	KURBEL rechts, kompl. (mit Keil)	1
1	009.1.25.001.9	PEDAL rechts	1
2	009.1.25.002.9	KURBEL rechts, lose	1
3	321.1.42.501.2	TRETLAGERWELLE	1
4	001.1.25.003.0	KEIL kompl.	2
5	001.1.25.003.1	KEIL lose	2
6	24795	SCHEIBE 6,4 DIN 125	N 2
7	24773	SECHSKANTMUTTER M6 DIN 934	N 2
--	009.1.25.050.0	KURBEL links kompl. (mit Keil)	1
8	009.1.25.052.9	KURBEL links lose	1
9	009.1.25.051.9	PEDAL links	1
10	030.1.28.000.0	ANTRIEBSKETTE kompl. (103 Rollen)	1
11	009.1.28.001.9	VERSCHLUSSGLIED kompl. zur Antriebskette	1
12	019.1.28.003.9	ABZIEHBILD (Kettenspannung und Schmierung)	1
13	009.1.28.010.0	KETTE zum Tretwerk (80 Rollen)	1
14	009.1.28.011.9	VERSCHLUSSGLIED zur Tretwerkskette	1
15	009.1.28.021.9	KETTENSPANNER zur Tretwerkskette	1
16	26565	SECHSKANTSCHRAUBE M5x16 DIN 933	N 2
17	002.1.28.032.9	SCHEIBE	2
18	29190	FEDERRING B5 DIN 127	N 2
19	24772	SECHSKANTMUTTER M5 DIN 934	N 2
20	349.1.41.023.0	LEERLAUFZAHNKRANZ (23 Zähne)	1
21	24772	SECHSKANTMUTTER M5 DIN 934	N 2

JMPB parts

14. TRETWERK, KETTEN, KETTENSPANNER (Forts.)

Bild-Nr.	Ersatzteil-Nr.	Benennung	Stk.p.Fzg.
22	900.3255	FÄCHERSCHEIBE A5,3 DIN 6798	N 2
23	009.2.20.027.1	KETTENFÜHRUNG	1
24	24794	SCHEIBE 5,3 DIN 125	N 2
25	25429	FLACHKOPFSCHRAUBE M5x12 DIN 85	N 2

JMPB parts

JMPB parts

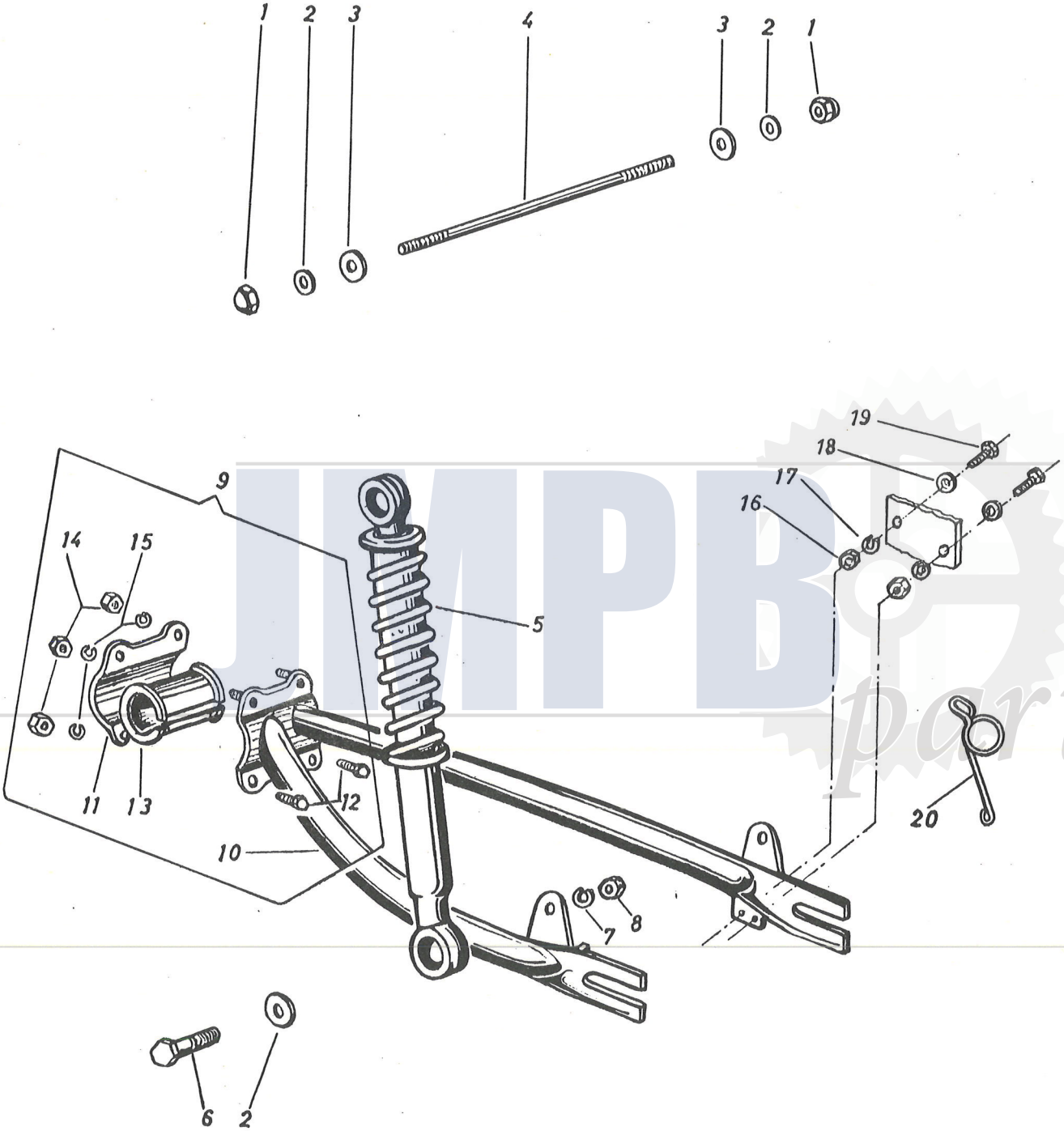

JMPB parts

15. SCHWINGGABEL

Bild-Nr.	Ersatzteil-Nr.	Benennung	Stk.p.Fzg.
1	900.2935	HUTMUTTER M8 DIN 1587	N 2
2	24806	SCHEIBE 8,4 DIN 433	N 4
3	009.1.20.022.1	SCHEIBE	2
4	009.2.21.220.1	BOLZEN	1
5	009.1.21.200.2	FEDERSTREBE kompl. (siehe Gruppe 14)	2
6	900.1149	SECHSKANTSCHRAUBE M8x35 DIN 933-8.8	N 2
7	26819	FEDERRING B8 DIN 127	N 2
8	24775	SECHSKANTMUTTER M8 DIN 934	N 2
9	009.1.21.000.0	SCHWINGGABEL kompl.	1
10	009.1.21.000.2	SCHWINGGABEL lose	1
11	009.1.21.006.1	LAGERSCHALE	1
12	900.1145	SECHSKANTSCHRAUBE M8x20 DIN 933-8.8	N 2
13	349.1.21.509.1	GUMMILAGER	1
14	24775	SECHSKANTMUTTER M8 DIN 934	N 4
15	26819	FEDERRING B8 DIN 127	N 4
16	24772	SECHSKANTMUTTER M5 DIN 934	N 2
17	29190	FEDERRING B5 DIN 127	N 2
18	002.1.28.032.9	SCHEIBE	2
19	26565	SECHSKANTSCHRAUBE M5x16 DIN 933	N 2
20	009.1.28.021.9	KETTENSPANNER zur Tretwerkskette	1

JMPB parts

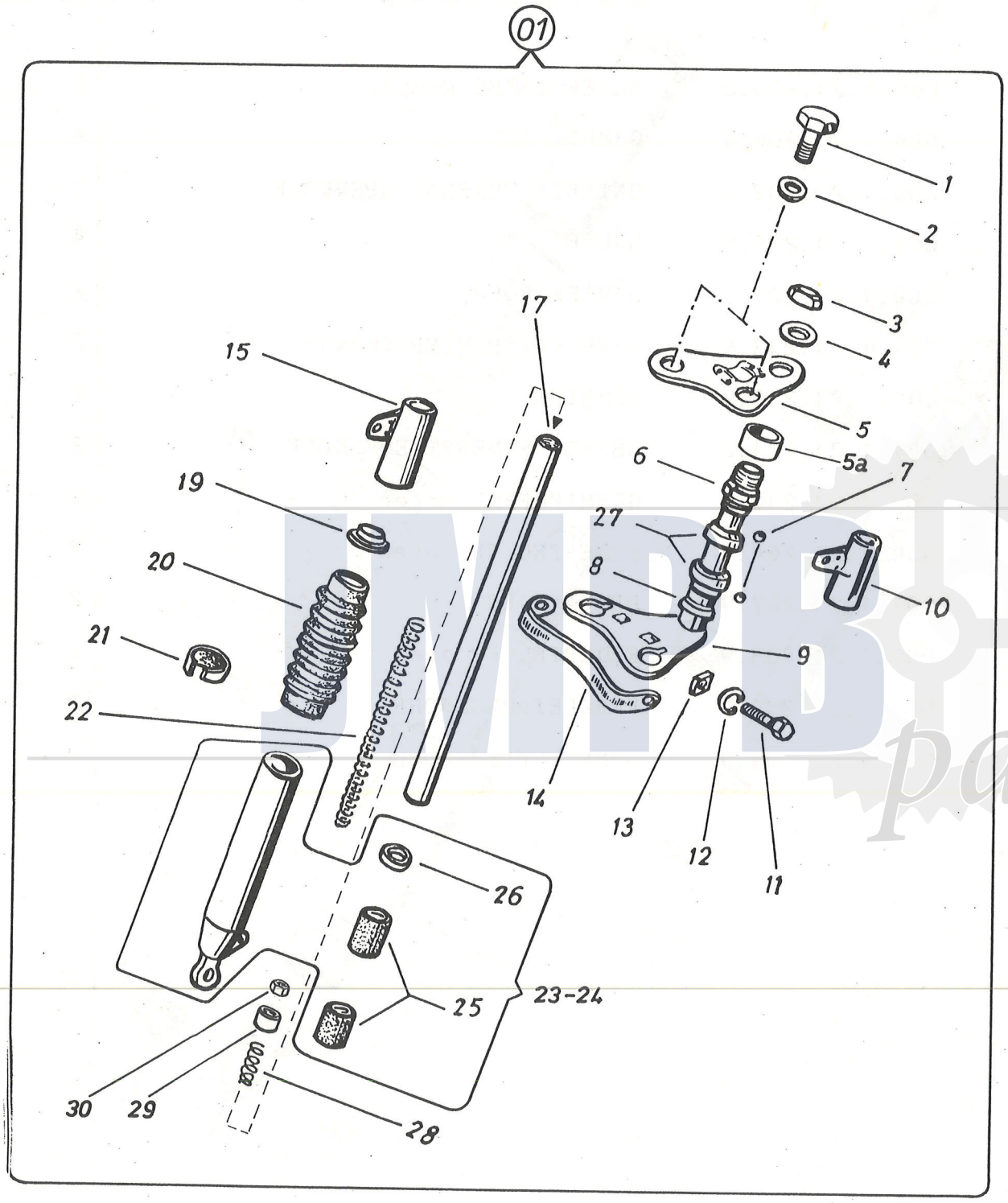
01
1
2
3
4
5
5a
6
7
8
9
10
11
12
13
14
15
17
19
20
21
22
23-24
25
26
27
28
29
30

JMB parts

17. VORDERGABEL MIT LENKUNG

Bild-Nr.	Ersatzteil-Nr.	Benennung	Stk.p.Fzg.
01	030.1.30.000.0	VORDERGABEL kompl.	1
1	001.1.30.065.1	VERSCHRAUBUNG	2
2	001.1.30.072.1	SCHEIBE zur Verschraubung	2
3	016.1.30.061.9	GABELSCHAFTMUTTER	1
4	016.1.30.066.1	SCHEIBE zur Gabelschaftmutter	1
5	030.1.30.060.2	OBERE GABELBRÜCKE	1
5a	001.2.30.067.1	ZWISCHENRING 30/24/11	1
6	001.1.30.062.1	OBERER LAUFRING	1
7	25226	KUGEL Ø5mm	42
8	001.1.30.004.1	UNTERER LAUFRING	1
9	030.1.30.001.2	UNTERE GABELBRÜCKE	1
10	030.1.30.041.2	SCHEINWERFERTRÄGER links	1
11	25354	SECHSKANTSCHRAUBE M8x60 DIN 931-8.8	N 2
12	24797	SCHEIBE 8,4 DIN 125	N 2
13	001.1.30.071.9	VIERKANTMUTTER (M8)	2
14	016.1.30.007.1	BLENDE	1
15	030.1.30.031.2	SCHEINWERFERTRÄGER rechts	1
17	001.2.30.068.1	INNERES HOLMROHR	2
19	007.1.30.034.1	STÜTZSCHEIBE zum Scheinwerferträger	2
20	016.1.30.018.9	GUMMISTULPE	2
21	016.1.30.075.9	KLEMMRING	2
22	016.1.30.063.9	DRUCKFEDER	2
23	016.1.30.010.2	GLEITROHR kompl. (rechts)	1

JMPB parts

17. VORDERGABEL MIT LENKUNG (Forts.)

Bild-Nr.	Ersatzteil-Nr.	Benennung	Stk.p.Fzg.
24	016.1.30.020.2	GLEITROHR kompl. (links)	1
25	----------	kein Ersatzteil	-
26	001.1.30.069.1	DICHTRING	2
27	001.3.20.114.1	LAGERSCHALE	2
28	016.1.30.070.9	DÄMPFUNGSFEDER	2
29	001.2.30.052.1	STÜTZSCHEIBE 18/6,5/9 zur Dämpfungsfeder	2
30	900.2966	SECHSKANTMUTTER M6 DIN 985	N 2

JMPB parts

JMPB parts

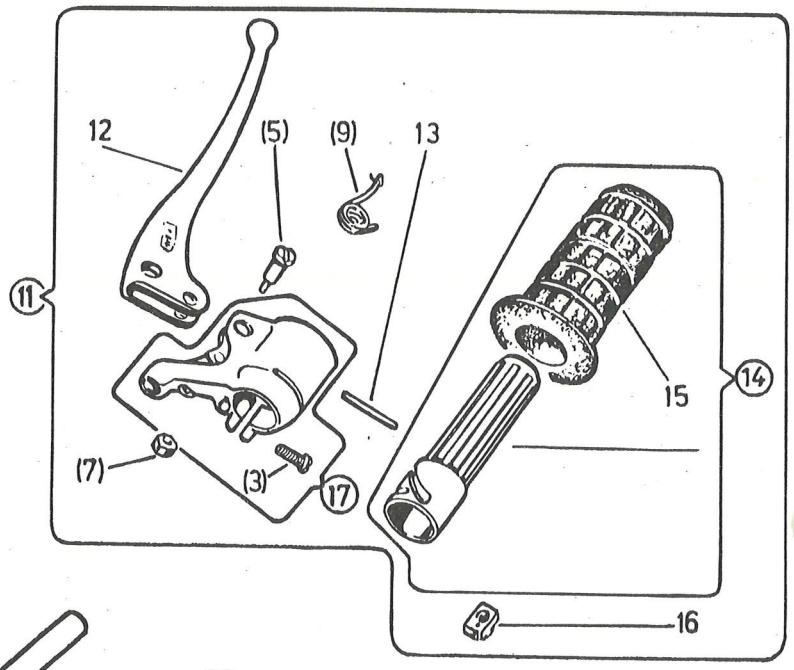

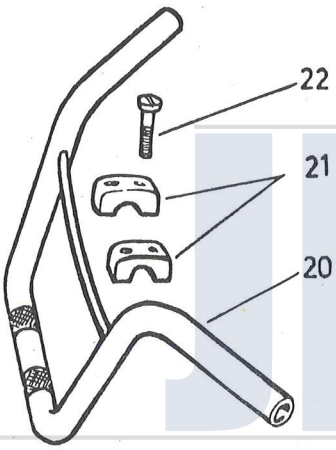

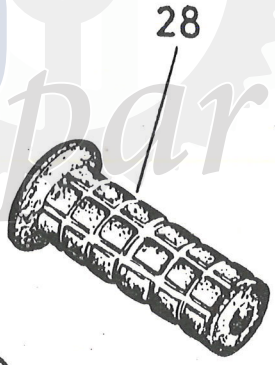

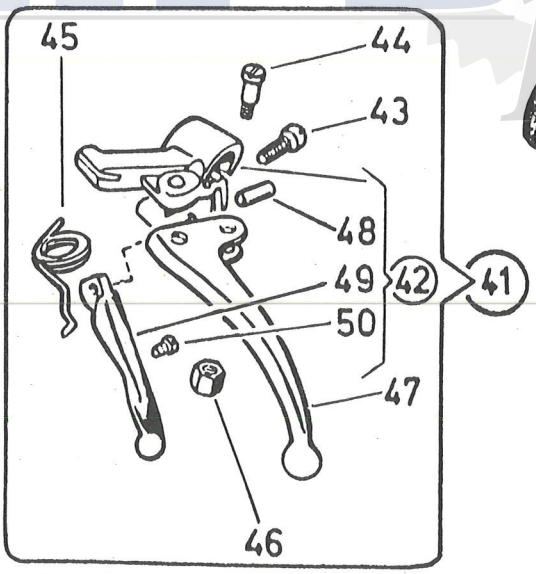

JMPB parts

18. LENKER UND LENKERARMATUREN

Bild-Nr.	Ersatzteil-Nr.	Benennung	Stk.p.Fzg.
3	050.3222	LINSENSCHRAUBE (M6) (Magura HL3-11.1)	1
5	050.3227	HEBELSCHRAUBE (M5) (Magura 203.1-z 5.2)	1
7	349.3.32.028.1	KUNSTSTOFFMUTTER (für Gewinde M5) (Magura 210.1-08.1)	1
9	349.1.32.809.1	RÜCKHOLFEDER rechts (Magura 270.7-13.1)	1
11	349.3.32.805.0	GASDREHGRIFF kompl. (Magura 273.11 ls/ksz2)	1
12	328.2.32.028.1	BREMSHEBEL rechts (Magura 263.20-03.5)	1
13	902.4822	SPIRAL-SPANNSTIFT 2x26 DIN 7343	N 1
14	349.3.32.808.0	GRIFFROHR kompl. (Magura 273.1-Z2.1 ksz2)	1
15	349.2.32.815.1	DREHGRIFFÜBERZUG (Magura 250.1-10.5 ksz)	1
16	349.1.32.110.0	GLEITSTEIN kompl. (Magura 273.1-z6.1)	1
17	349.1.32.107.0/31	GEHÄUSE kompl. (mit Teil 3) schwarz (Magura 273.8-Z1.1 ls)	1
20	321.1.32.801.2	LENKER	1
21	321.1.30.402.1	KLEMMBRÜCKE	2
22	900.9007	ZYLINDERSCHRAUBE mit Innensechskant M7x45 DIN 912-8.8	N 4
28	349.2.32.816.1	FESTGRIFF Ø22 (Magura 250.1-10.6 ksz)	1
41	349.2.32.817.0	BREMS- UND BETÄTIGUNGSHEBEL kompl. (Magura 209.30 ls)	1
42	349.1.32.818.0/31	GELENKSTÜCK kompl. (Magura 209.22-z101.1 ls)	1
43	050.3222	LINSENSCHRAUBE (M6) (Magura HL 3-11.1)	1
44	050.3227	HEBELSCHRAUBE (M5) (Magura 203.1-z5.2)	1
45	349.1.32.819.1	RÜCKHOLFEDER links (Magura 213.20-13.1)	1
46	349.3.32.028.1	KUNSTSTOFFMUTTER (für Gewinde M5) (Magura 210.1-08.1)	1
47	328.2.32.006.1	BREMSHEBEL links (Magura 213.15-03.5)	1
48	902.4809	SPIRALSPANNSTIFT 4,7x12 DIN 7343	N 1
49	349.3.32.032.1	HANDHEBEL für Anwerfkupplung und Dekompressor (Magura 13.1-z3.2)	1
50	349.1.32.031.1	KABELKLEMMSCHRAUBE (M4x10) (Magura 1418)	1

JMPB parts

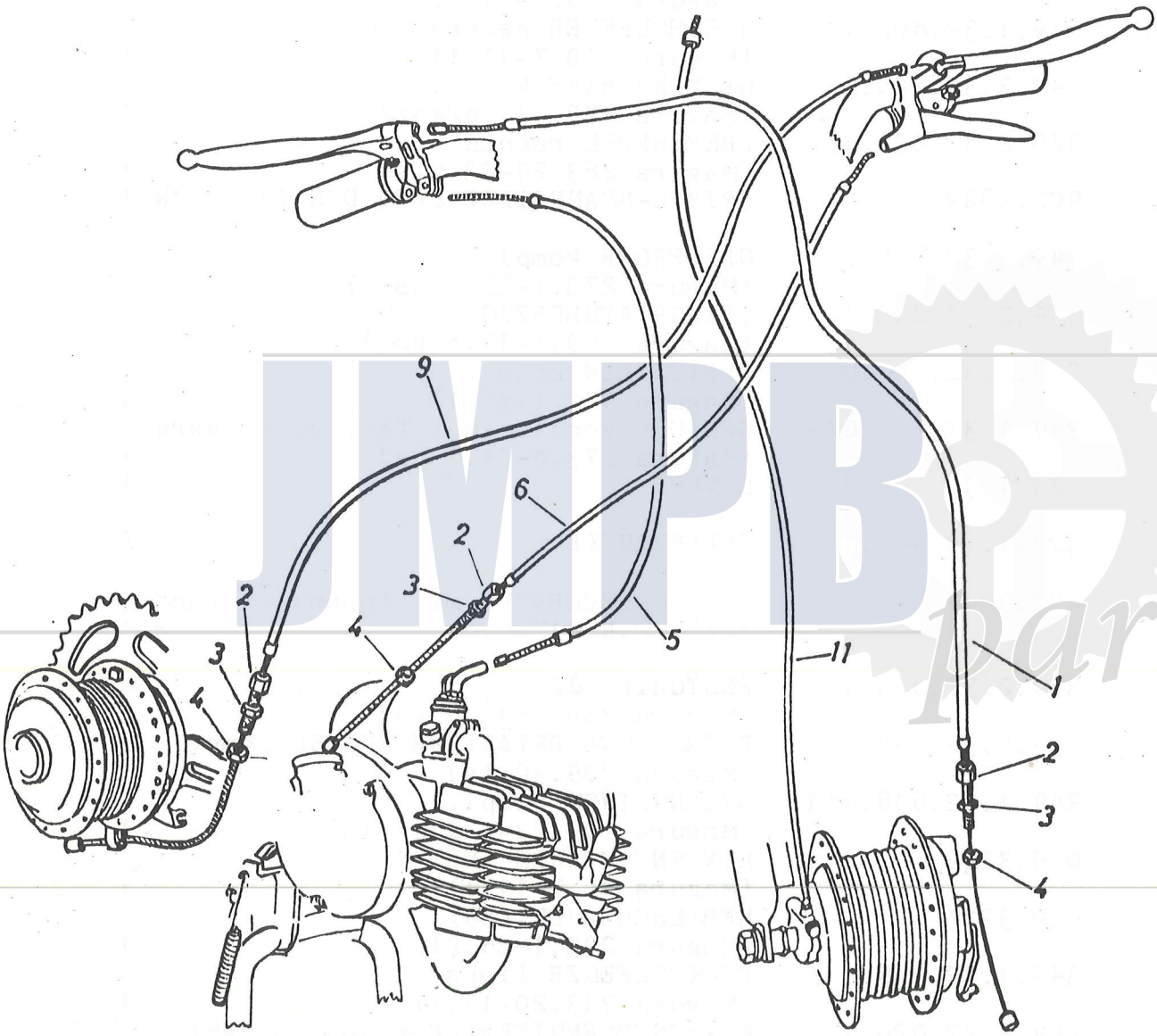

JMPB parts

19. SEILZÜGE

Bild-Nr.	Ersatzteil-Nr.	Benennung	Stk.p.Fzg.
1	030.1.03.000.0	VORDERRADBREMSSEILZUG kompl.	1
2	001.2.03.003.1	STELLSCHRAUBE	3
3	001.1.03.004.1	SECHSKANTMUTTER (M6)	3
4	900.2311	SECHSKANTMUTTER M6 DIN 439	N 3
5	030.1.03.200.0	VERGASERSEILZUG kompl.	1
6	030.1.03.300.0	ANWERFKUPPLUNGSSEILZUG kompl.	1
9	030.1.03.500.0	HINTERRADBREMSSEILZUG kompl.	1
11	009.1.01.052.9	TACHOANTRIEBSWELLE L = 700	1

JMPB parts

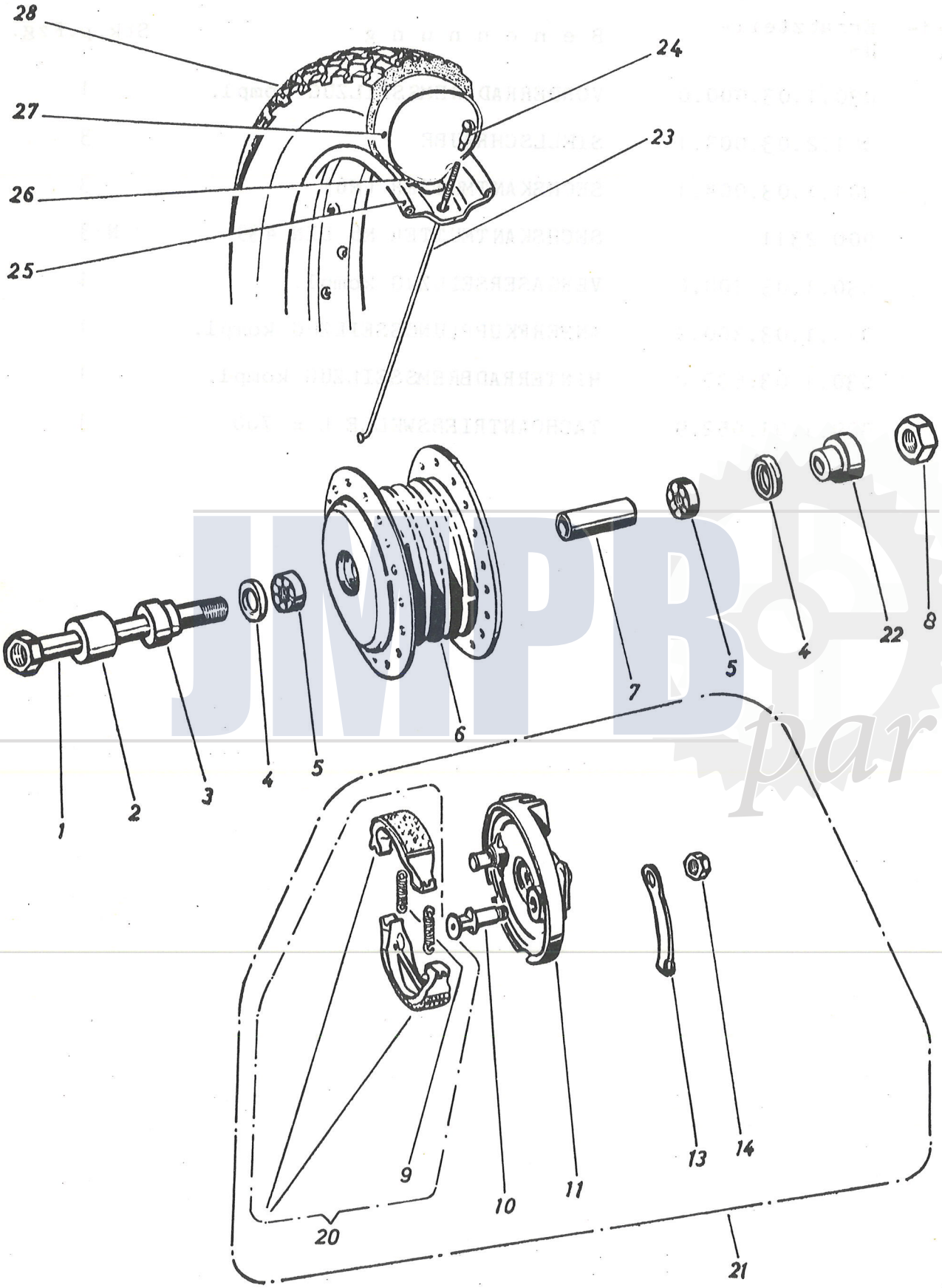

JMPB parts

20. VORDERRAD

Bild-Nr.	Ersatzteil-Nr.	Benennung	Stk.p.Fzg.
--	015.1.40.000.0	VORDERRAD kompl.	1
--	015.1.40.050.0	VORDERRADNABE kompl.	1
1	009.1.40.080.2	VORDERRADACHSE	1
2	009.1.40.082.9	DISTANZHÜLSE	1
3	009.1.40.081.9	DISTANZHÜLSE	1
4	002.1.40.118.9	DICHTRING	2
5	002.1.40.117.9	KUGELLAGER	2
6	015.1.40.051.9	VORDERRADNABENKÖRPER	1
7	009.1.40.054.9	DISTANZROHR	1
8	002.1.40.116.9	SECHSKANTMUTTER (Achsmutter) M12x1	1
9	009.1.40.072.9	BREMSBACKENFEDER	2
10	009.1.40.065.2	BREMSNOCKE	1
11	009.1.40.060.2	TRAGPLATTE lose zur Vorderradnabe	1
13	009.1.40.075.9	BREMSHEBEL zur Vorderradnabe	1
14	009.1.40.085.9	SECHSKANTMUTTER zur Bremsnocke	1
20	009.1.40.070.0	BREMSBACKENPAAR mit Bremsbackenfedern	1
21	009.1.40.060.0	TRAGPLATTE kompl. zur Vorderradnabe (mit den Teilen 9 bis 20)	1
22	----------	NICHT FÜR DIESES MODELL	-
23	015.2.40.005.9	SPEICHE Ø3,5x106	20
24	015.1.40.006.9	NIPPEL M4x0,75	20
25	015.1.40.001.9	FELGE 12"	1
26	015.1.40.004.9	FELGENBAND	1
27	015.1.40.003.9	SCHLAUCH 3,00x12"	1
28	015.1.40.002.9	REIFEN 3,00x12"	1

JMPB parts

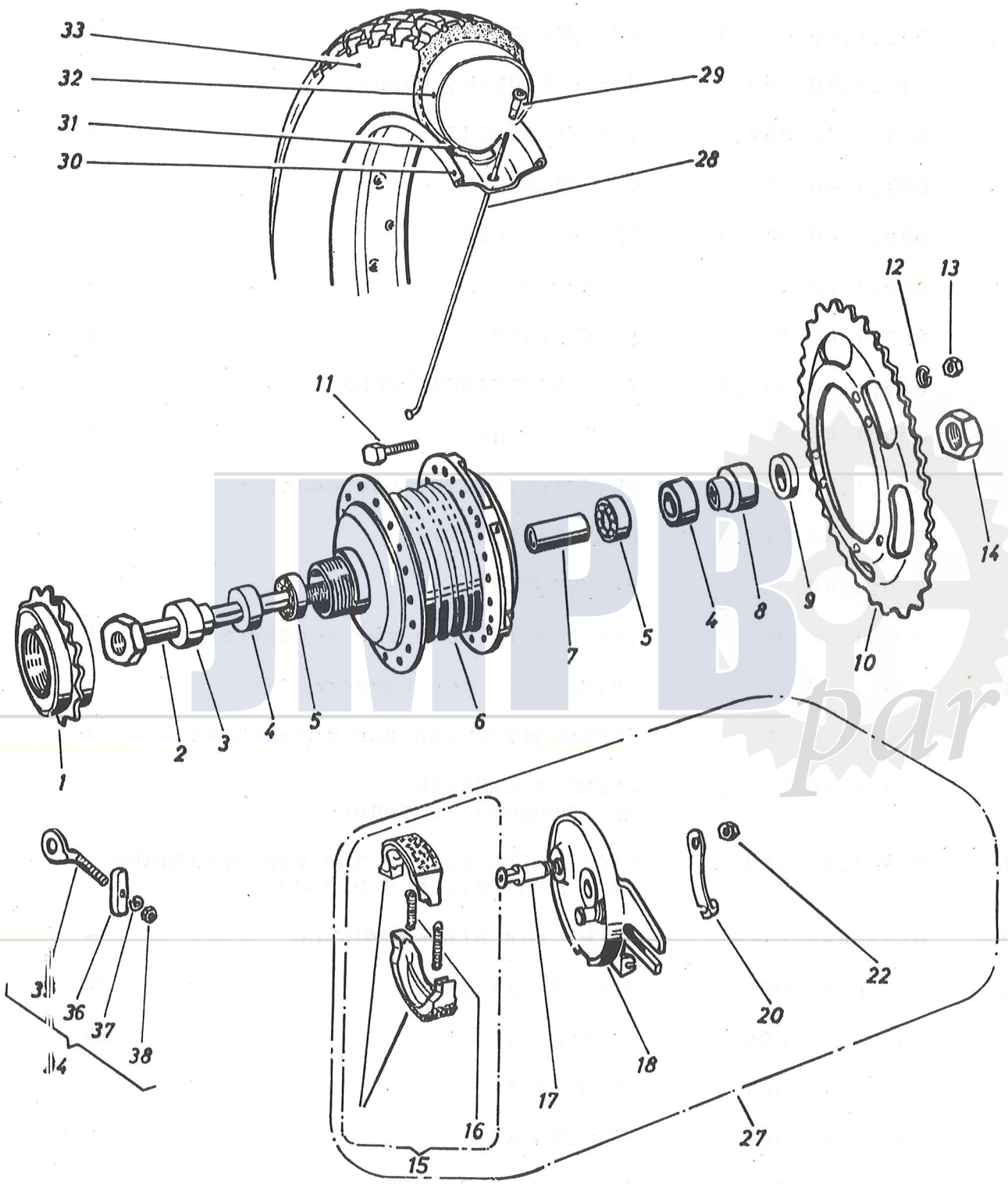
33
32
31
30
29
28
12
13
11
14
4
8
9
7
5
10
1
2
3
4
5
6
31
36
37
38
34
22
20
18
17
16
15
27

JMPB parts

21. HINTERRAD

Bild-Nr.	Ersatzteil-Nr.	Benennung	Stk.p.Fzg.
--	015.1.40.090.0	HINTERRAD kompl.	1
--	015.1.40.100.0	HINTERRADNABE kompl.	1
1	349.1.41.023.0	LEERLAUFZAHNKRANZ (23 Zähne)	1
2	009.1.40.115.2	HINTERRADACHSE	1
3	009.1.40.119.9	DISTANZHÜLSE Ø22x12,1x17	1
4	002.1.40.118.9	DICHTRING	2
5	002.1.40.117.9	KUGELLAGER	2
6	015.1.40.101.9	HINTERRADNABENKÖRPER	1
7	009.1.40.102.9	DISTANZROHR	1
8	009.1.40.120.9	DISTANZHÜLSE Ø20x12,1x12,5	1
9	009.1.40.121.9	DISTANZRING	1
10	030.1.40.129.9*	ZAHNKRANZ (40 Zähne)	1
11	900.1081 *	SECHSKANTSCHRAUBE M6x20 DIN 931-8.8	N 5
12	26834 *	FEDERRING B6 DIN 127	N 5
13	009.1.40.135.9*	SECHSKANTMUTTER (M6) zur Zahnkranzbefestigung	5
14	002.1.40.116.9	SECHSKANTMUTTER (Achsmutter) M12x1	1
15	009.1.40.070.0	BREMSBACKENPAAR mit Bremsbackenfedern	1
16	009.1.40.072.9	BREMSBACKENFEDER	2
17	009.1.40.065.2	BREMSNOCKE	1
18	009.1.40.105.2	TRAGPLATTE lose zur Hinterradnabe	1
20	009.1.40.110.9	BREMSHEBEL zur Hinterradnabe	1

* Beim Austauschen des Zahnkranzes sind nach erfolgter Montage 2 Sechskantmuttern mit den Befestigungsschrauben zu verschweißen. (Behördliche Vorschrift!)

JMPB parts

21. HINTERRAD (Forts.)

Bild-Nr.	Ersatzteil-Nr.	Benennung	Stk.p.Fzg.
22	009.1.40.085.9	SECHSKANTMUTTER zur Bremsnocke	1
27	009.1.40.105.0	TRAGPLATTE kompl. zur Hinterradnabe (mit den Teilen 15 bis 22)	1
28	015.2.40.007.9	SPEICHE Ø3,5x108	20
29	015.1.40.006.9	NIPPEL M4x0,75	20
30	015.1.40.001.9	FELGE 12"	1
31	015.1.40.004.9	FELGENBAND	1
32	015.1.40.003.9	SCHLAUCH 3,00x12"	1
33	015.1.40.002.9	REIFEN 3,00x12"	1
34	001.2.40.125.0	KETTENSPANNER kompl.	2
35	001.2.40.125.9	KETTENSPANNER lose	2
36	001.2.40.128.9	SPANNBÜGEL	2
37	26834	FEDERRING B6 DIN 127	N 2
38	24773	SECHSKANTMUTTER M6 DIN 934	N 2

JMPB parts

JMPB parts

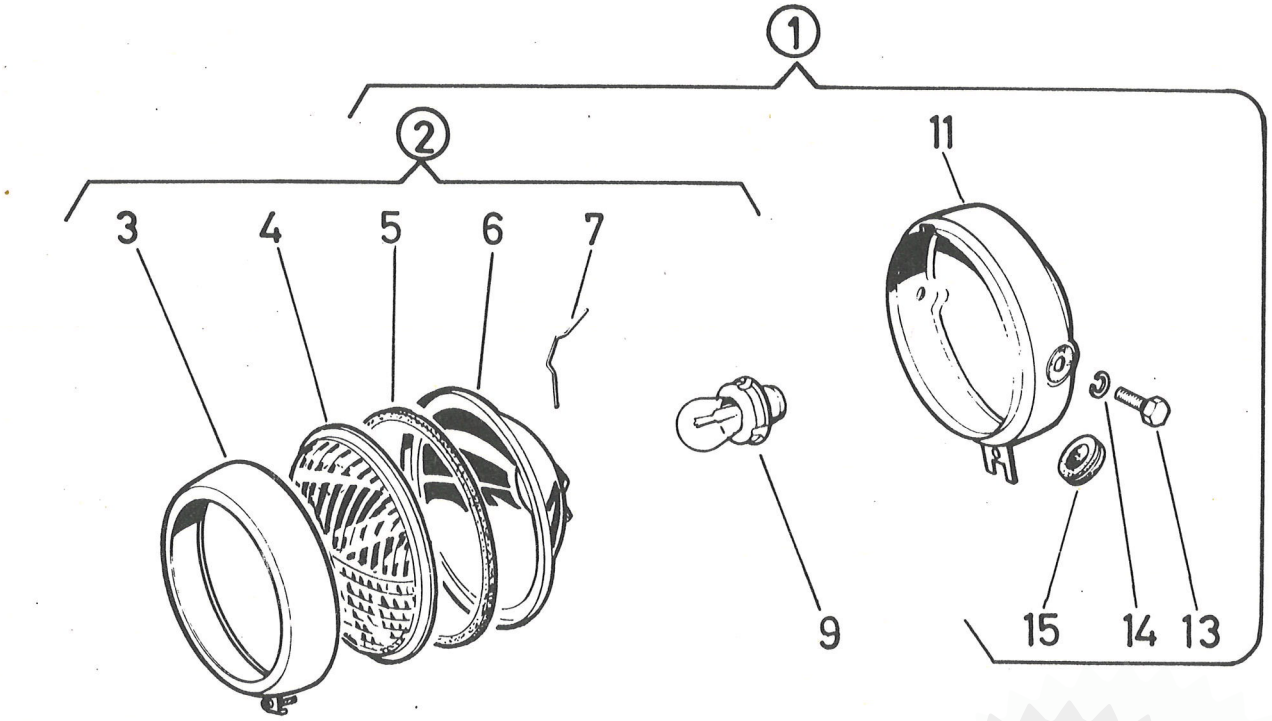
1
2
3
4
5
6
7
9
11
13
14
15

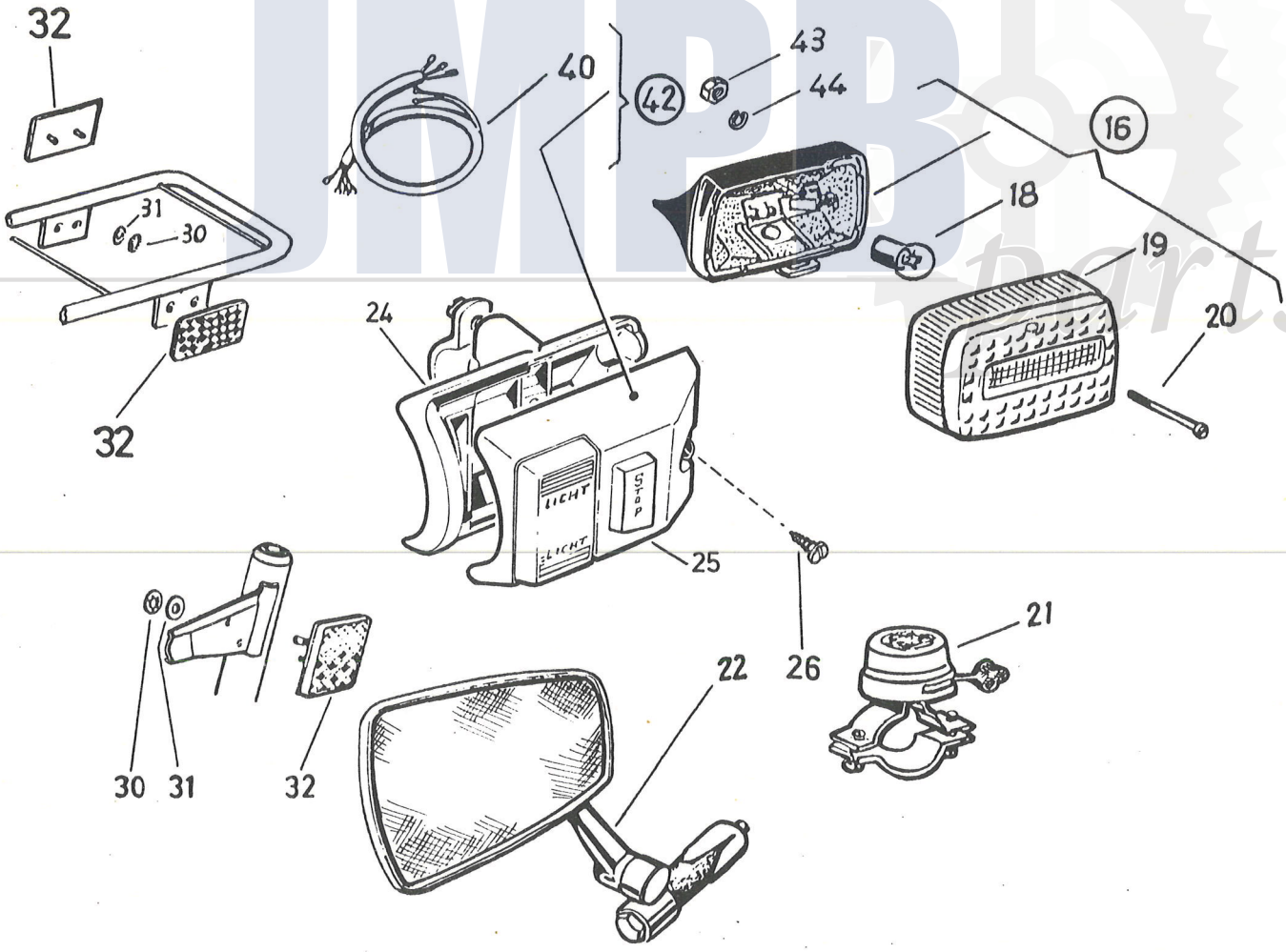
32
31
30
32
40
42
43
44
16
18
19
20
24
LICHT
Stop
LICHT
25
26
21
22
30
31
32

JMPB parts

22. SCHEINWERFER, SCHLUSSLICHT, KABELSTRANG, GLOCKE, RÜCKSPIEGEL

Bild-Nr.	Ersatzteil-Nr.	Benennung	Stk.p.Fzg.
1	359.2.53.100.0	SCHEINWERFER kompl. (Wachter mit Dauerabblendung)	1
2	359.2.53.102.0	SCHEINWERFEREINSATZ kompl. Ø120mm (WACHTER W 120 MD)	1
3	359.1.53.103.2	SCHEINWERFERRING	1
4	359.2.53.104.1	SCHEINWERFERGLAS	1
5	330.1.53.006.1	DICHTRING (U-Profil, Ø120)	1
6	359.2.53.108.2	REFLEKTOR (mit Haltefeder)	1
7	28500	FEDER zum Reflektor	4
9	902.0769	GLÜHLAMPE (EINFADENLAMPE T 6V 15W DIN 72601, Sockel P26s)	1
11	359.1.53.101.2	SCHEINWERFERGEHÄUSE	1
13	25585	SECHSKANTSCHRAUBE M8x16 DIN 933	N 2
14	26819	FEDERRING B8 DIN 127	N 2
15	328.1.53.013.1	KABELTÜLLE	1
16	349.4.55.600.0	SCHLUSSLICHT kompl. (ULO)	1
18	902.0700	GLÜHLAMPE H 6V 2W BA 9s	1
19	320.1.55.902.2	LEUCHTENGLAS	1
20	320.1.55.901.1	SENKSCHRAUBE	1
21	019.1.28.150.9	GLOCKE	1
22	019.1.28.151.9	RÜCKSPIEGEL	1
24	349.1.54.818.0	SCHALTERAUFNAHME kompl.	1
25	349.1.53.517.0	SCHALTER kompl.	1
26	900.9516	ZYLINDERBLECHSCHRAUBE 3,9x13 DIN 7971	N 1
30	902.4657	ACHSEN-KLEMMRING	8

JMPB parts

22. SCHEINWERFER, SCHLUSSLICHT, KABELSTRANG, GLOCKE, RÜCKSPIEGEL (Forts.)

Bild-Nr.	Ersatzteil-Nr.	Benennung	Stk.p.Fzg.
31	901.3956	GUMMISCHEIBE 15/4,5/4	8
32	349.3.53.876.1	BLENDLINSE (weiß)	4
40	030.1.01.000.2	KABELSTRANG kompl. (ohne Schalter)	1
42	030.1.01.000.0	KABELSTRANG kompl. (mit Schalter)	1
43	29190	FEDERRING B5 DIN 127	N 1
44	24772	SECHSKANTMUTTER M5 DIN 934	N 1

JMPB parts

JMPB parts

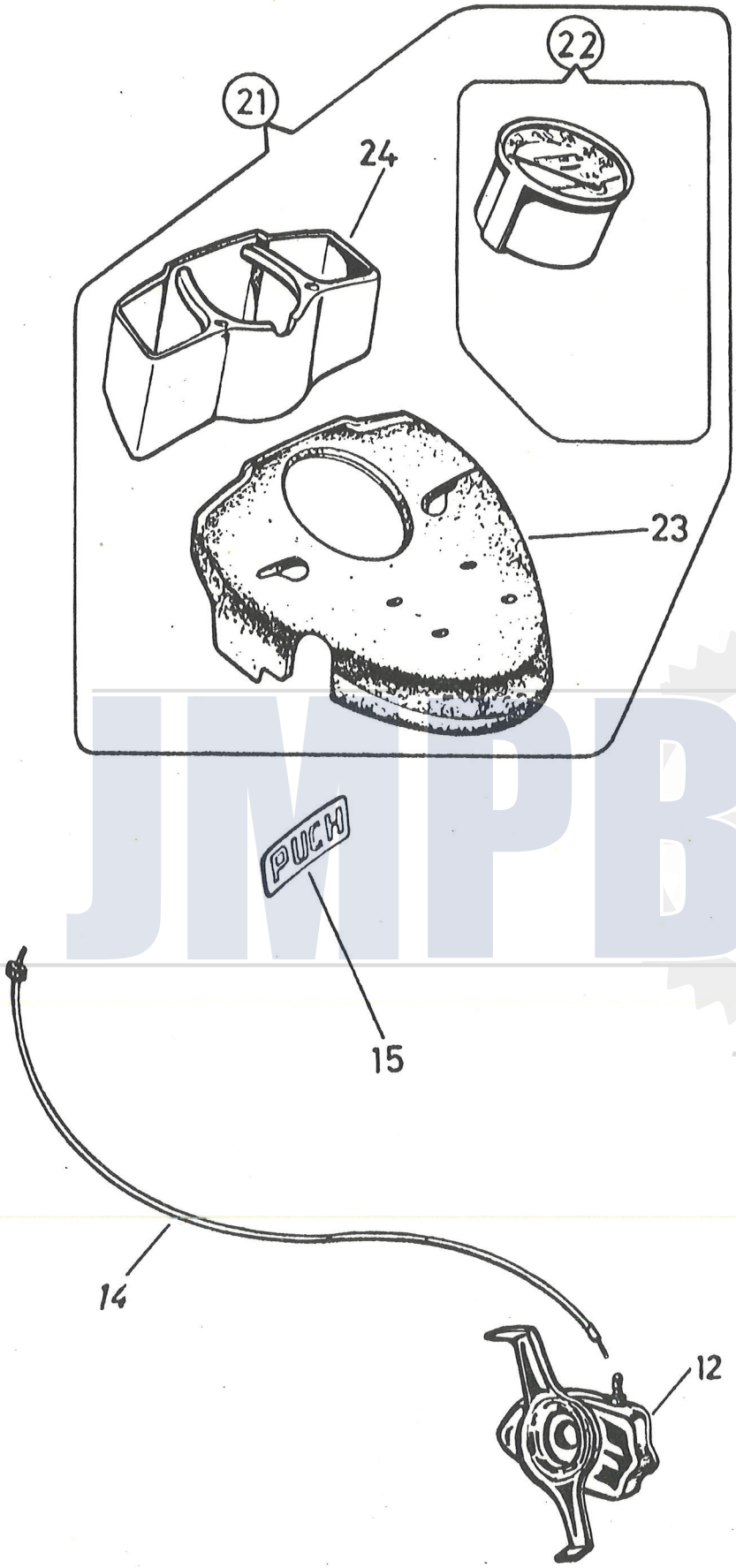

JMPB parts

23. TACHOANTRIEB UND COCK-PIT

Bild-Nr.	Ersatzteil-Nr.	Benennung	Stk.p.Fzg.
12	015.1.01.053.9	TACHOANTRIEB	1
14	009.1.01.052.9	TACHOANTRIEBSWELLE l = 700	1
15	600.1.62.130.1	SCHRIFTZUG ("PUCH")	1
21	321.4.53.420.0	COCK-PIT kompl.	1
22	321.2.53.024.0	TACHOMETER kompl. (60 km/h)	1
23	321.2.53.427.2	ARMATURENTRÄGER	1
24	321.1.53.428.1	DECKEL	1

JMPB parts

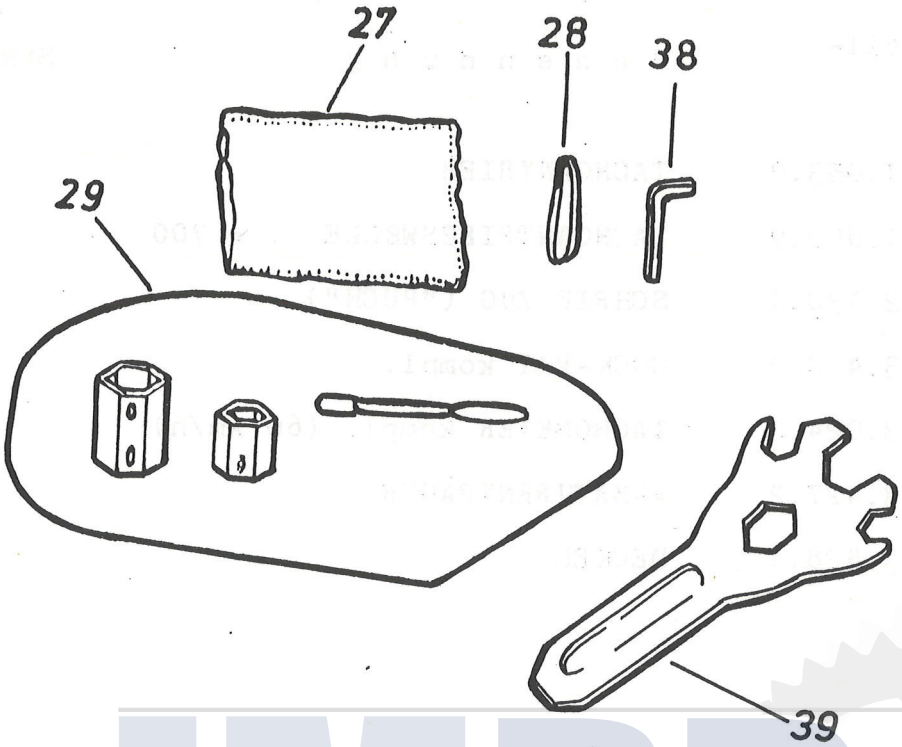

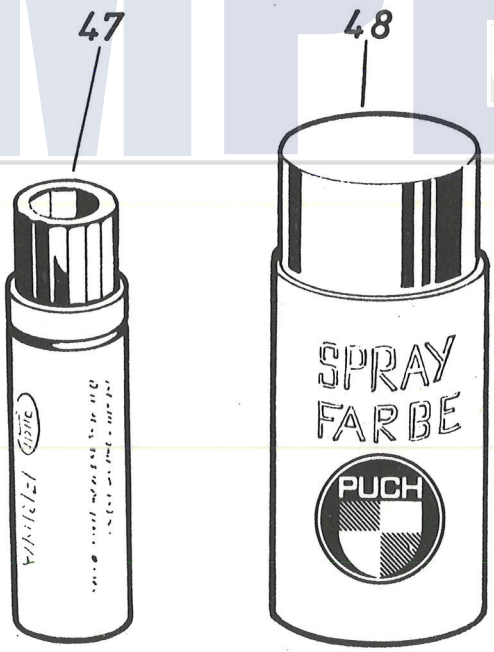

JMPB parts

24. WERKZEUG, AUSBESSERUNGSLACK

Bild-Nr.	Ersatzteil-Nr.	Benennung	Stk.p.Fzg.
27	009.1.70.005.9	WERKZEUGTASCHE	1
28	009.1.70.004.9	GUMMIRING	1
29	015.1.70.001.0	ZÜNDKERZEN UND ACHSMUTTERN-SCHLÜSSEL	1
38	900.7014	SECHSKANTSTIFTSCHLÜSSEL 5 DIN 911 N	1
39	030.1.70.003.1	UNIVERSALSCHLÜSSEL	1
47	900.0261/09	LACKSTIFT, silber (RAL 9006)	1
48	900.0261/08	LACKSPRAY, silber (RAL 9006)	1

JMPB parts

JMPB parts